PIÈCES DÉTACHÉES

ADAPTABLES AUX VOITURES PEUGEOT

VOITURES 163 - 177 - 181 - 183

CATALOGUE
N° 6

jl@peniguet.fr

jl@peniguet.fr

PIÈCES DÉTACHÉES

NON D'ORIGINE ADAPTABLES AUX VOITURES PEUGEOT

5 CV	**172 BC - R - M - S - 190 S - Z**
6 CV	**201 - 201 E - 201 B - 201 BR - 201 C - 201 D 201 DL - 201 SK - 201 T**
8 CV	**301 C - 301 CR - 301 D - 301 L - 301 LR - 301 M 301 MK - 301 SKD - 301 SKR - 301 T**
9 CV	**163 - 177 B - 177 M - 177 R - 1583 B**
10 CV	**401 D - 401 DL - 401 DLT - 401 MKD**
11 CV	**181 - 181 B**
12 CV	**183 C - 1593**
12 CV	**601 C - 601 L - 601 D - 601 DL**

jl@peniguet.fr

INDICATIONS GÉNÉRALES

COMMANDES. — Pour obtenir une livraison correcte et éviter les confusions, il est indispensable de nous donner :

1° *Le type, la puissance et le* **numéro du châssis** ;
2° *Le numéro de référence de notre catalogue* ;
3° *La désignation de la pièce* ;
4° *Pour les types anciens, envoyer si possible modèles et croquis coté* ;
5° *Adresse complète, mode d'expédition et toutes indications utiles, la gare destinataire, etc.*

Commandes téléphoniques et télégraphiques. — Les commandes qui nous parviennent par téléphone ou télégramme sont immédiatement préparées, **mais ne sont** expédiées qu'après confirmation écrite du client.

Délais. — Les délais fixés sont donnés à titre indicatif, et les retards ne peuvent nous être opposés pour l'annulation d'une commande ou le paiement d'une indemnité. En aucun cas, nous ne pouvons être tenus responsables des retards apportés dans les livraisons.

EXPEDITIONS. — Toutes nos marchandises voyagent aux risques et périls du destinataire, port et emballage à la charge du client.

Nous engageons notre clientèle à vérifier soigneusement ses colis à l'arrivée et à faire immédiatement en prenant livraison, auprès du transporteur qui en est responsable, toutes réserves utiles.

Les envois par service rapide ne sont effectués que sur la demande du client et sous son entière responsabilité.

Les emballages sont facturés au prix coûtant et ne sont pas repris.

RETOURS — Les marchandises en retour doivent toujours nous être adressées franco de port et à domicile.

Le colis doit porter clairement le nom et l'adresse de l'expéditeur.

Il est indispensable de nous indiquer le numéro de la facture se rapportant aux pièces retournées.

Nous prions nos clients de bien vouloir accompagner tous retours d'une lettre nous donnant la nomenclature complète du contenu des colis et le motif du retour.

Les pièces usinées spécialement pour le client ne sont jamais reprises. Il en est de même pour toutes pièces non fabriquées par nous, que nous procurons par complaisance à nos clients.

UTILISATION DU CATALOGUE. — Nos pièces sont groupées par organe du châssis : moteur, direction, boîte de vitesses, etc., etc. *Chaque groupe est disposé par ordre alphabétique.*

Les numéros de pièces indiqués correspondent à des pièces de cote normale. *Nous avons disponibles également des pistons, des axes et des segments de cote réparation, que nous livrerons sur demande expresse.*

TABLEAU indiquant le moyen de transport le plus économique

Colis postaux petite vitesse ou grande vitesse. — Comme on pourra s'en rendre compte par le tableau que nous publions ci-après, le service de la Petite Vitesse ne donne pas, dans tous les cas, la tarification la plus économique, pas plus d'ailleurs que le service des Colis Postaux.

Nous rappelons d'abord que, depuis Janvier 1926, les Colis Postaux du régime intérieur comportent cinq coupures de colis : colis dont le poids ne dépasse pas 3 kgs, colis de 3 à 5 kgs, colis au-dessus de 5 kgs jusqu'à 10 kgs, colis au-dessus de 10 kgs jusqu'à 15 kgs colis au-dessus de 15 kgs jusqu'à 20 kgs. Au-dessus de 20 kgs, sauf pour les envois de denrées, il faut faire appel à la Grande ou à la Petite Vitesse.

Le tableau ci-dessous établit, par distance, le mode de transport à utiliser pour les envois adressés en Gare.

A. Expéditions dont le poids ne dépasse pas 3 kilos.
A toutes distances, le colis postal donne le prix le plus économique.

B. Expéditions au-dessus de 3 kilos jusqu'à 5 kilos.
Pour distances de : 0 à 297 km. : Grande Vitesse ;
298 à 303 km. : Grande Vitesse au Colis postaux ;
304 km. et au-dessus : Colis Postaux.

C. Expéditions au-dessus de 5 kilos jusqu'à 10 kilos.
Pour distances de : 0 à 168 km. : Grande Vitesse ;
169 à 171 km. : Grande Vitesse ou Petite Vitesse ;
172 à 357 km. : Petite Vitesse ;
358 km. et au-dessus : Colis Postaux.

D. Expéditions au-dessus de 10 kilos jusqu'à 15 kilos.
Pour distances de : 0 à 84 km. : Grande Vitesse ;
85 km. : Grande Vitesse ou Petite Vitesse ;
86 à 273 km. : Petite Vitesse ;
274 km. et au-dessus : Colis Postaux.

E. Expéditions au-dessus de 15 kilos jusqu'à 20 kilos.
Pour distances de : 0 à 84 km. : Grande Vitesse ;
85 km. : Grande Vitesse ou Petite Vitesse ;
86 à 368 km. : Petite Vitesse ;
369 à 376 km. : Petite Vitesse ou Colis Postaux ;
376 km. et au-dessus : Colis Postaux.

F. — Expéditions de 20 kilos jusqu'à 30 kilos.
Pour distances de : 0 à 50 km. : Grande Vitesse ;
51 km. et au-dessus : Petite Vitesse.

G. — Expéditions au-dessus de 30 kgs.
Toutes distances : Petite Vitesse. — Nous devons rappeler que pour les Colis Postaux de coupures de poids de 15 et de 20 kgs, les prix sont établis en trois zones :
1° Zones jusqu'à 400 km. ;
2° Zones au-dessus de 400 km., jusqu'à 700 km. ;
3° Zones au-dessus de 700 km.

jl@peniguet.fr

Table des Matières

	5 CV	6 CV 201	8 CV 301	10 CV 401 12 CV 601	9 CV - 11 CV 12 CV 183 - 1593
Moteur	3 à 8	39 à 52	105 à 120	183 à 196	239 à 247
Embrayage	9 à 12	53 à 56	121 à 127	197 à 200	248 à 252
Changement de vitesses	16 à 18	57 à 59	128 à 134	201 à 204	253 à 257
Cardans - Arbre de transmission intermédiaire	13 à 16	59 à 60	134 à 135	204 à 205	257 à 258
Commandes de compteur	20	60	135	205 à 206	258
Arbre de transmission	13 à 16	63 à 67	136 à 142	207 à 210	259 à 263
Pont AR	18 à 19	63 à 67	136 à 142	207 à 210	259 à 263
Triangle AR	—	67	143	211	—
Essieu AV et Triangle AV	21 à 25	68 à 73	144 à 149	212 à 215	264 à 269
Direction	26	74 à 77	150 à 153	216 à 218	269 à 271
Freins sur roues AV	27	78 à 80	154 à 158	219 à 221	271 à 272
— AR	27	80 à 82	159 à 161	222 à 223	273 à 275
Ressorts AV	29 à 31	83 à 85	162 à 164	224 à 225	276 à 278
— AR	29 à 31	86 à 91	165 à 170	226 à 229	276 à 278
Fixation de moteur	—	39 à 52	105 à 120	183 à 196	279
Radiateur - Tuyauterie	31 à 32	92 à 95	171 à 173	230 à 232	279 à 280
Amortisseur - Guide-Cric	—	95	173	232	—
Commandes d'accélérateur et de départ	32 à 33	95	173	232	280
Commandes de freins, d'embrayage et de boîte de vitesses, levriers et pédales	33 à 34	96 à 99	174 à 177	233 à 235	280 à 281
Renvoi des freins AV et AR	—	96 à 99	174 à 177	233 à 235	281 à 282
Démarrage électrique	35	99 à 100	177 à 178	235	282
Entraînement et fixation de dynamo démarreur, ventilateur	35	100	178	235	283
Carrossserie	36	101 à 102	179 à 180	236	—
Cables de freins	—	285 à 286	285 à 286	285 à 286	281 à 282

jl@peniguet.fr

5e Partie

9 CV

types 163 - 177 B - 177 M - 177 R - 1583

11 CV

type 181

12 CV

6 Cylindres - types 183 C - 1593

Moteur 177 - 7/9 CV

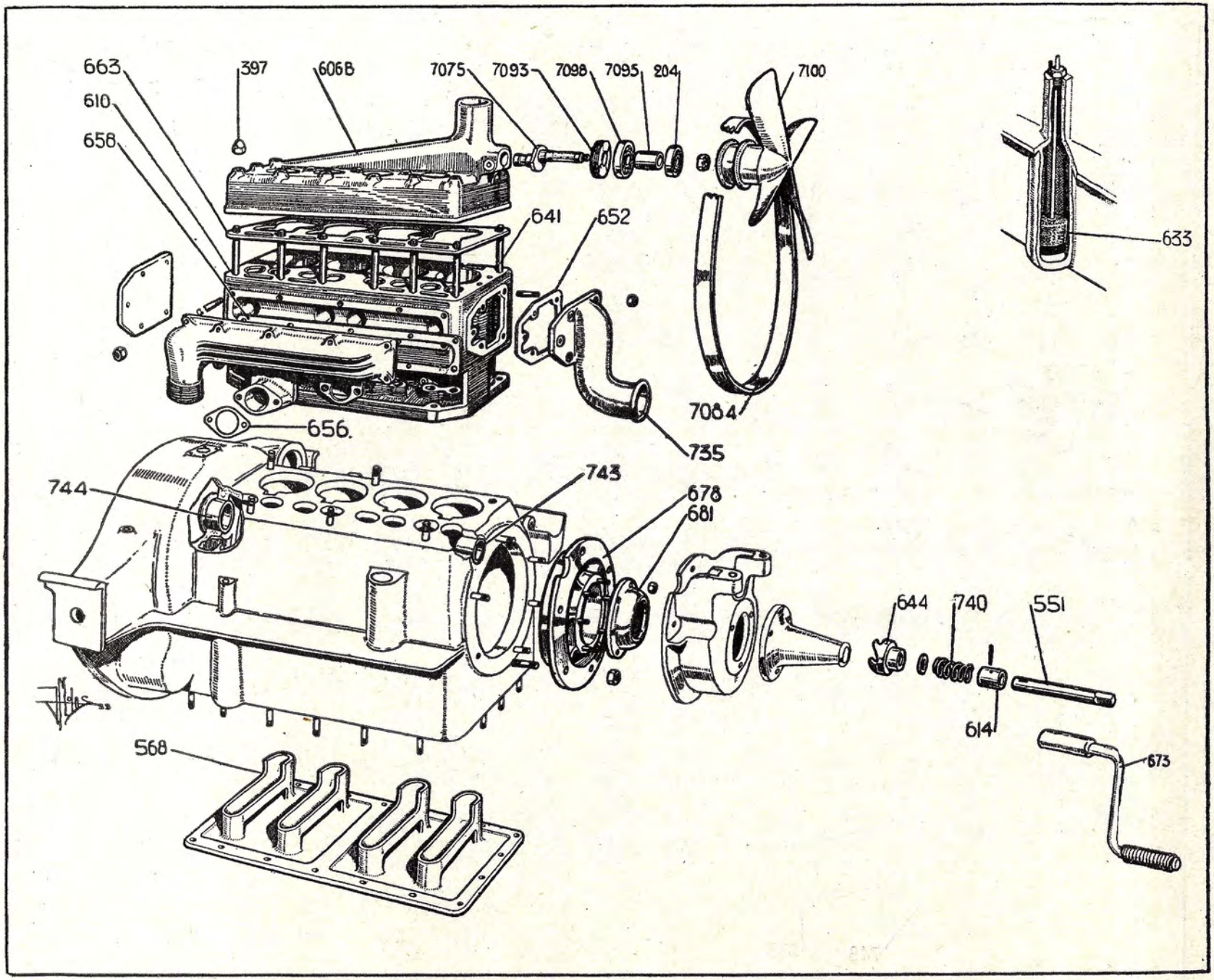

jl@pen

Moteur 177 M - 7/9 CV

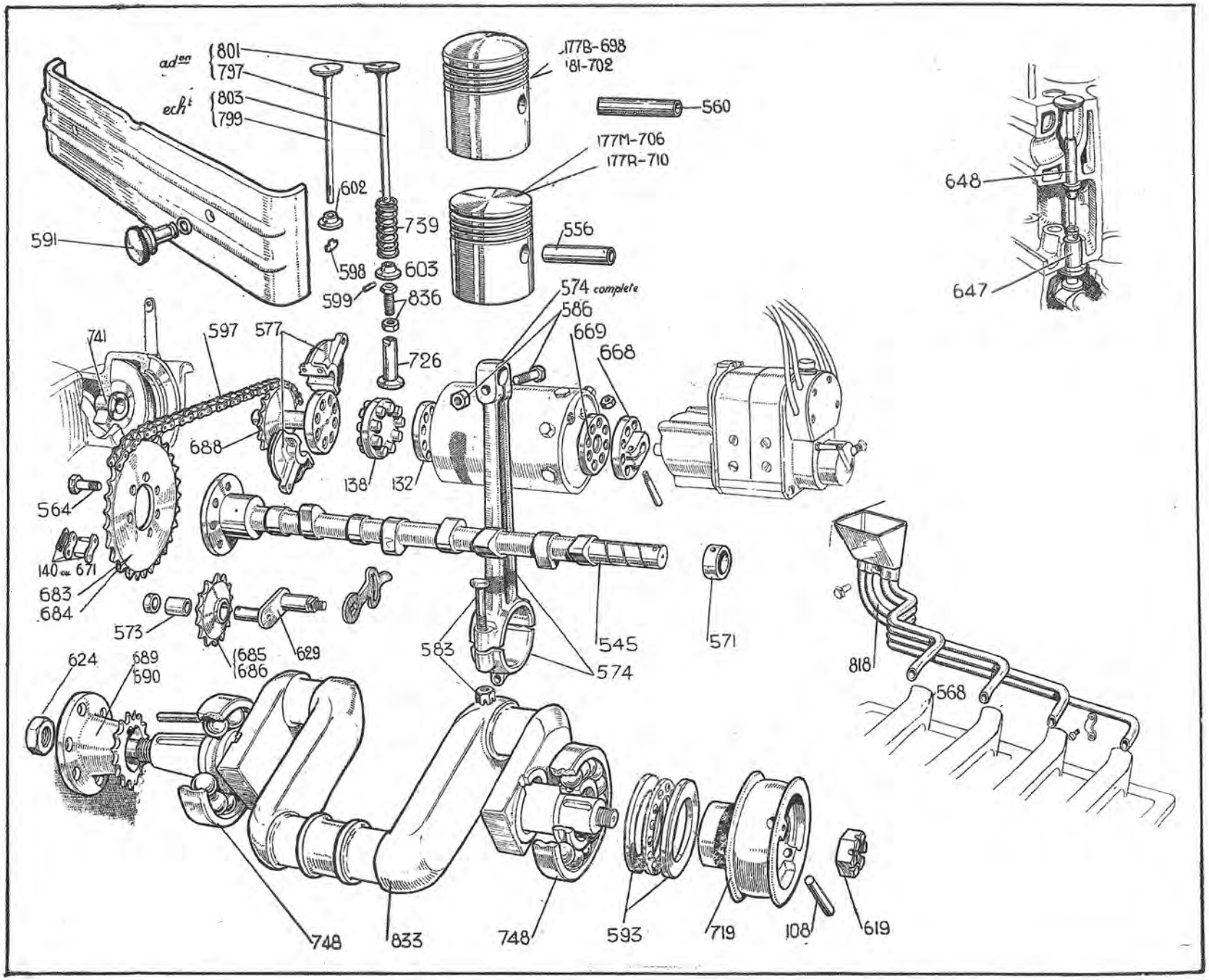

jl@peniguet.fr

9 CV - 11 CV - 12 CV

Moteur	163	177 B	181	177 M	177 R	1583 B	183 C	1593
ANNEAU de joint de tubulure	—	—	—	—	—	—	845	845
ARBRE à cames	544	545	546	545	545	547	—	—
— à cames (à partir de châssis 250.001 en 177 R)	—	—	—	—	547	—	—	—
— de mise en marche	548	549	550	551	552	553	—	
— de mise en marche (à partir du moteur 221 type 1583	—	—	—	—	—	554	—	—
AXE de piston côte normale 18×59	556	—	—	556	—	—	556	556
— 1/10e plus fort	557	—	—	557	—	—	557	557
— 2/10e —	558	—	—	558	—	—	558	558
— 5/10e —	559	—	—	559	—	—	559	559
— côte normale 18×61	—	560	560	—	560	560	—	—
— 1/10e plus fort	—	561	561	—	561	561	—	—
— 2/10e —	—	562	562	—	562	562	—	—
— 5/10e —	—	563	563	—	563	563	—	—
AXE de pompe à eau	—	—	—	—	—	—	846	846
BAC de barbotage	566	568	569	568	568	568	—	—
BAGUE du palier de l'arbre d'entraînement de magnéto	570	—	—	—	—	—	—	—
— AV d'arbre de cames	—	571	571	571	571	571	—	—
— d'entraînement de volant	572	572	572	572	—	572	—	—
— de pignon de tension de chaîne	573	573	573	573	573	573	—	—
— de presse-étoupe pompe à eau	—	—	—	—	—	—	847	847
BIELLE avec chapeau et boulons, côte origine	574	574	574	574	575	575	848	848
— — — côte réparation 5/10e	574A	574A	574A	574A	575A	575A	848A	848A
— — — côte réparation 1 m/m 5	574B	574B	574B	574B	575B	575B	848B	848B
BOUCHON de pignon de commande de magnéto (2 pièces assemblées)	576	576	577	577	577	577	—	—
— de fond de cylindre	578	579	579	579	579	579	—	—
— de vidange du carter	373	373	373	373	373	373	—	—
— de soupape	582	—	—	—	—	—	—	—
— du trou de graissage de la bielle	—	—	—	—	—	—	372	372
BOULON d'assemblage de chapeau de bielle	583	583	583	583	583	583	850	850
— de fixation de la couronne dentée	584	584	584	584	584	584	—	—
— du pignon d'arbre à cames	564	564	564	564	564	564	—	—
— de pied de bielle	586	586	586	586	586	586	586	586
— de fixation du volant moteur	587	587	587	588	589	588	851	851
— — — — (à partir du moteur n° 221 pour type 1583)	—	—	—	—	—	589	—	—
BOUTON de plaque cache-soupapes	590	591	591	78	78	78	78	78
BUTEE avant vilebrequin jusqu'au moteur n° 220 pour type 1583	593	593	593	593	—	593	—	—

(Chaque commande doit comporter le n° du Châssis)

jl@poinguet.fr

Moteur	163	177 B	181	177 M	177 R	1583 B	183 C	1593
CAGE de roulement AR de vilebrequin	—	595	595 bis	595	595	595	—	—
CHAINE de distribution pas de 12,7, 57 maillons, larg. 7,9	596	596	596	596	—	—	—	—
— à partir du n° 128.409 pour le type 177 M (57 maillons largeur 5,2)	—	—	—	597	597	597	—	—
CHAINE de distribution jumelée	—	—	—	—	—	—	859	859
— — silencieuse	—	—	—	—	—	—	860	—
CHAPEAU de palier avant du vilebrequin	—	—	—	—	—	—	853	853
— — arrière du vilebrequin	—	—	—	—	—	—	854	854
— — milieu du vilebrequin	—	—	—	—	—	—	855	855
CLAVETTE du ressort de soupape	598	598	598	598	599	599	382	382
— du pignon de distribution et du volant amortisseur	—	—	—	—	—	—	861	861
— d'arbre de pompe à eau	—	—	—	—	—	—	3032	3032
COUVERCLE de culasse	—	—	600	—	—	—	—	—
COURONNE dentée de démarreur	601	601	—	601	601	601	862	862
CUVETTE inférieure de ressort de soupape	602B	602	602	602	603	603	388	388
— supérieur de ressort de soupape (pour montage du ressort conique en remplacement du ressort cylindrique)	—	—	—	—	—	—	863	863
CUVETTE supérieure de ressort de soupape	—	—	—	—	—	—	864	864
CULASSE de moteur	607	604	605	606 B	606	606	—	—
CYLINDRE moteur avec guides	—	608	609	610	611	611	—	—
DISQUE de friction de volant amortisseur		—	—	—	—	—	867	867
DOUILLE de l'arbre de manivelle	614	614	—	614	614	614	—	—
— de corps de pompe à eau	—	—	—	—	—	—	868	868
— — — à huile	—	—	—	—	—	—	869	869
ECROU de raccord de tuyau d'échappement	5421	5421	5422	5421	—	—	—	—
— de serrage du roulement AV de vilebrequin	—	—	—	—	617	617	—	—
— de 14 de chapeau de palier avant et milieu	—	—	—	—	—	—	871	871
— de 12 de chapeau de palier arrière	—	—	—	—	—	—	872	872
— de presse-étoupe de pompe à eau	—	—	—	—	—	—	873	873
ENTRAINEMENT de dynastart et de dynamo	—	—	618	—	—	—	618	618
ECROU de serrage de la poulie ventilateur jusqu'au moteur n° 220 p² type 1583	—	619	620	619	621	619	—	—

(Chaque commande doit comporter le n° du Châssis)

jl@peniguet.fr

9 CV - 11 CV - 12 CV

Moteur	163	177 B	181	177 M	177 R	1583 E	183 C	1593
ECROU de serrage de la poulie ventilateur faisant griffe de mise en marche à partir du moteur n° 221 pour type 1583	—	—	—	—	622	622	—	—
ECROU de fixation du pignon distribution	623	623	623	624	625	624	—	—
— — (à partir du moteur n° 221 pour le type 1583	—	—	—	—	—	625	—	—
ECROU de couvercle de culasse	—	—	626	—	—	—	—	—
— de serrage garniture feutre de palier avant	—	—	—	—	627	627	—	—
— borgne nickelé fixation culasse	—	397	397	397	397	397	—	—
EXCENTRIQUE de pignon de tension de chaîne	—	629	629	629	629	629	—	—
FILTRE de remplissage	630	631	632	631	631	631	—	—
FLOTTEUR avec tige	—	633	633	633	633	633	—	—
FREIN d'écrou de volant moteur	—	—	—	634	634	634	878	878
— — de serrage poulie ventilateur	—	—	—	—	635	635	—	—
— — du pignon de distribution	—	—	—	636	636	636	—	—
— — du pignon d'arbre à cames	—	—	—	637	637	637	—	—
— — de serrage poulie ventilateur	—	—	—	—	638	—	—	—
— — de serrage poulie ventilateur (à partir du moteur n° 221 pour le type 1583)	—	—	—	—	—	638	—	—
— — de chapeau de palier avant et milieu	—	—	—	—	—	—	875	875
— — de chapeau de palier arrière	—	—	—	—	—	—	876	876
— de vis de fixation de guide de poussoir	—	—	—	—	—	—	877	877
— de vis de fixation de pignon d'arbre à cames		—	—	—	—	—	879	879
GARNITURE feutre de palier AV		—	—	—	640	640	—	—
— de pompe à eau		—	—	—	—	—	476	476
GOUJON de culasse	—	641	642	641	643	643	885	885
— de fixation de chapeau de palier avant et milieu	—	—	—	—	—	—	881	881
— de fixation de chapeau de palier arrière	—	—	—	—	—	—	882	882
— long de fixation de tubulure échappement	—	—	—	—	—	—	883	883
— court de fixation de tubulure échappement	—	—	—	—	—	—	884	884
GOUPILLE de mise en marche	—	—	—	—	108	108	—	—
GOUTTIÈRE métallique de bac de barbotage	—	650	650	650	650	650	—	—
GRIFFE de mise en marche	644 bis	644	645	644	622	644	—	—
— — a partir du moteur n° 221 pour 1583	—	—	—	—	—	622	—	—
GUIDE de poussoir	—	647	647	647	647	647	891	891
— de soupape	—	648	648	648	648	648	890	890

jl@peuguet.fr

9 CV - 11 CV - 12 CV

Moteur	163	177 B	181	177 M	177 R	1583 B	183 C	1593
JOINT de plaque inférieur	649	—	—	—	—	—	—	—
— de plaque de désablage	651	652	652	652	652	652	—	—
— de bouchon soupape	653	—	—	—	—	—	—	—
— de carburateur	656	656	657	656	656	656	895	895
— de tubulure échappement	—	658	659	658	658	658	898	898
— de tubulure eau	661	—	662	—	—	—	—	—
— de culasse	—	663	663	663	663	663	896	896
— de bouchon fond de cylindre	664	665	665	665	665	665	—	—
— de bouchon de vidange	440	440	440	440	440	440	—	—
— d'appui de corps de pompe à eau	—	—	—	—	—	—	893	893
— de bride de tuyau d'échappement	—	—	—	—	—	—	894	894
— liège de plaque cache-soupape	—	—	—	—	—	—	897	897
— de tuyau de graissage	—	—	—	—	—	—	115	115
MAILLON d'attache de chaîne de distribution 12,7-7,9	140	140	140	140	—	—	—	—
— — — 12,7-5,2	—	—	—	671	671	671	—	—
MANCHON récepteur sur dynamo côté pignon de commande	132	132	—	132	132	132	—	—
— élastique d'accouplement	138	138	138	138	138	138	138	138
— récepteur sur magnéto	668	668	668	668	668	668	668	668
— d'entraînement côté magnéto	669	669	—	669	669	669	—	—
MANIVELLE de mise en marche (d'une seule pièce)	672	673	674	673	673	673	899	899
MOYEU de poulie de ventilateur	—	—	677	—	—	—		
PALIER de roulement AV de vilebrequin	—	678	679	678	680	678		
— à partir du moteur n° 221 pour type 1583	—	—	—	—	—	680		
— de la butée AV de vilebrequin jusqu'au moteur n° 220 pr type 1583	—	681	682	681	—	681		
PIGNON d'arbre à cames	683	683	683	683	684	684		
— à partir du châssis n° 128.409 pour le type 177 M	—	—	—	684	—	—		
— de tension de chaîne avec bague	685	685	685	685	686	686		
— à partir du châssis n° 128.409 pour le type 177 M	—	—	—	686	—	—		
— de commande de magnéto et dynamo	687	687	687	687	688	688		
— à partir du châssis n° 128.409 pour type 177 M	—	—	—	688	—	—		
— de distribution	689	689	689	689	690	690		
— de distribution jusqu'au moteur n° 220 pour le type 1583 à partir du n° de châssis 128.409 pour le type 177 M	—	—	—	691	—	691		
— fixe de pompe à huile	—	—	—	—	—	—	907	907
— fou de pompe à huile	—	—	—	—	—	—	908	908
PISTON aluminium complet, cote normale	694	698	702	706	710	710	902	902
— — — 5/10e plus fort	695	699	703	707	711	711	904	904
— — — 1 m/m —	696	700	704	708	712	712	905	905
— — — 1 m/m 5 —	697	701	705	709	713	713	906	906
— fonte complet, cote normale	714	—	—	—	—	—	—	—
— — — 5/10e plus fort	715	—	—	—	—	—	—	—
— — — 1 m/m —	716	—	—	—	—	—	—	—
— — — 1 m/m 5 —	717	—	—	—	—	—	—	—

(Chaque commande doit comporter le n° du Châssis)

jl@peniguet.fr

9 CV - 11 CV - 12 CV

Moteur	163	177 B	181	177 M	177 R	1583 B	183 C	1593
POCHETTE de joints	—	729	729	729	729	729	—	—
POULIE de ventilateur	718	719	720	719	722	719	—	—
— — à partir du moteur n °221 pour le type 1583	—	—	—	—	—	722	—	—
— — à partir du châssis n° 131.000 en 177 R	—	—	—	—	723	—	—	—
— — à partir du moteur n° 229 en 1583	—	—	—	—	—	723	—	—
POUSSOIR de soupape	724	726	726	726	726	726	911	911
— — rep. 5/10e	725	727	727	727	727	727	912	912
PLAQUE AV de désablage	732	735	734	735	735	735	—	—
— AR de désablage	—	736	736	736	736	736	—	—
RACCORD de tuyau d'échappement	737	—	—	—	—	—	—	—
RESSORT de soupape cylindrique (n'existe plus en 183 C)	739	739	739	739	739	739	—	—
— de soupape conique	—	—	—	—	—	—	499	499
— de rappel de l'arbre manivelle	740	740	—	740	740	740	—	—
REMBOITAGE de pignon de commande magnéto dynamo	—	741	741	741	742	742	—	—
— AV d'arbre à cames	—	743	743	743	743	743	—	—
— AR d'arbre à cames	—	744	744	744	744	744	—	—
RONDELLE serrage garniture feutre à partir du moteur n° 221 pour le type 1583	—	—	—	—	—	746	—	—
— à partir du châssis n° 131.000 pour le type 177 R	—	—	—	—	746	—	—	—
RONDELLE pare huile de palier AV : à partir du moteur n° 221 pour le type 1583	—	—	—	—	—	747	—	—
— à partir du châssis n° 131.000 pour le type 177 R	—	—	—	—	747	—	—	—
ROULEMENT de vilebrequin	748	748	748	748	748	748	—	—
— AV d'arbre de commande de magnéto et distributeur	—	—	—	—	—	—	1652	1652
— AR d'arbre de commande de magnéto et distributeur	—	—	—	—	—	—	2544	2544
— d'arbre de pompe à eau	—	—	—	—	—	—	3193	3193
SEGMENT d'étanchéité 65 X2,5	—	—	—	749	—	—	749	749
— — 65 X3	—	—	—	750	—	—	750	750
— — 65,5X2,5	—	—	—	751	—	—	751	751
— — 65,5X3	—	—	—	751 bis	—	—	751 bis	751 bis
— — 66 X2,5	752	—	—	752	—	—	752	752
— — 66 X3	753	—	—	753	—	—	753	753
— — 66,5X2,5	754	—	—	754	—	—	754	754
— — 66,5X3	755	—	—	755	—	—	755	755
— — 67 X2,5	756	—	—	—	—	—	—	—
— — 67 X3	757	—	—	—	—	—	—	—
— — 67,5X2,5	758	—	—	—	—	—	—	—

(Chaque commande doit comporter le n° du châssis)

jl@peniguet.fr

9 CV - 11 CV - 12 CV

Moteur	163	177 B	181	177 M	177 R	1583 B	183 C	1593
SEGMENT d'étanchéité 68 X2,5	759	759	—	—	—	—	—	—
— — 68 X3	760	760	—	—	—	—	—	—
— — 68,5X2,5	—	761	—	—	—	—	—	—
— — 69 X2,5	—	762	—	—	—	—	—	—
— — 69 X3	—	763	—	—	—	—	—	—
— — 69,5X2,5	—	764	—	—	—	—	—	—
— — 70 X2,5	—	765	765	—	765	765	—	—
— — 70 X3	—	—	766	—	766	766	—	—
— — 70,5X2,5	—	—	767	—	767	767	—	—
— — 71 X2,5	—	—	768	—	768	768	—	—
— — 71 X3	—	—	769	—	769	769	—	—
— — 71,5X2,5	—	—	770	—	770	770	—	—
— — 72 X2,5	—	—	771	—	771	771	—	—
SEGMENT de piston racleur 65 X3,	—	—	—	772	—	—	772	—
— — — 65 X3,5	—	—	—	773	—	—	773	773
— — — 65,5X3	—	—	—	774	—	—	774	—
— — — 65,5 x 3,5	—	—	—	774 bis	—	—	774 bis	774 bis
— — — 66 X3	775	—	—	775	—	—	775	775
— — — 66 X3,5	776	—	—	776	—	—	776	776
— — — 66,5X3	777	—	—	777	—	—	777	777
— — — 66,5 x 3,5	777 bis	—	—	777 bis	—	—	777 bis	777 bis
— — — 67 X3	778	—	—	—	—	—	—	—
— — — 67 X3,5	779	—	—	—	—	—	—	—
— — — 67,5X3	780	—	—	—	—	—	—	—
— — — 68 X3	781	781	—	—	—	—	—	—
— — — 68 X3,5	782	782	—	—	—	—	—	—
— — — 68,5X3	783	783	—	—	—	—	—	—
— — — 69 X3	—	784	—	—	—	—	—	—
— — — 69 X3,5	—	785	—	—	—	—	—	—
— — — 69,5X3	—	786	—	—	—	—	—	—
— — — 70 X3	—	—	787	—	787	787	—	—
— — — 70 X3,5	—	—	788	—	788	788	—	—
— — — 70,5X3	—	—	789	—	789	789	—	—
— — — 71 X3	—	—	790	—	790	790	—	—
— — — 71 X3,5	—	—	791	—	791	791	—	—
— — — 72 X3	—	—	792	—	792	792	—	—
SOUPAPE admission, cote normale	793	797	801	797	801	801	916	916
— admission cote réparation	794	798	802	798	802	802	917	917
— d'échappement, cote normale SOS (S.I.M.O. en 183 C - 1593)	795	799	803	799	803	803	918	918
— échappement, cote réparation SOS (S.I.M.O. en 183 C - 1593)	796	800	804	800	804	804	919	919
TAMIS d'huile avec cadre	—	807	808	807	807	807	—	—
— du reniflard	—	809	—	809	809	809	—	—
TUBE de retour d'huile	—	811	812	813	813	813	—	—
TURBINE pompe à eau	—	—	—	—	—	—	923	923

(Chaque commande doit comporter le n° du Chassis).

jl@peniguet.fr

Moteur	163	177 B	181	177 M	177 R	1583 B	183 C	1593
TUYAU de graissage monté	815	818	818	818	818	818	—	—
TUBULURE de sortie d'eau	820	—	821	—	—	—	—	—
— échappement (ancien modèle direct à gauche)	—	822	—	823	—	823	—	—
— — (nouveau modèle direct à gauche)	—	—	825	—	826	826	—	—
— — (à partir du châssis n° 58.128 pour le type 177 B)	—	827	—	—	—	—	—	—
VILEBREQUIN	830	831	832	833	834	833	—	—
— 2e montage (à partir du n° 221 pour le type 1583)	—	—	—	—	—	834	—	—
VIS de réglage de poussoir avec écrou	837	836	836	836	836	836	523	523
— d'arrêt de la goupille de mise en marche	—	—	—	—	257	257	—	—
VOLANT moteur avec couronne dentée	—	838	838	838	840	838	—	—
— — — — (à partir du moteur n° 221 pour le type 1583	—	—	—	—	—	840	—	—

Echanges standards

Seules seront reprises les bielles non tordues et dont le trou d'axe de piston n'a pas été realisé soit : 18 %

Bielle échange standard cote origine	10574	10574	10574	10574	10575	10575	10848	10848
— — réparation 5/10e	10574 A	10574 A	10574 A	10574 A	10575 A	10575 A	10848 A	10848 A
— — — 1/2,5	10574 B	10574 B	10574 B	10574 B	10575 B	10575 B	10848 B	10848 B

(Chaque commande doit comporter le n° du Châssis)

jl@peniguet.fr

Embrayage 177 M - 7/9 CV

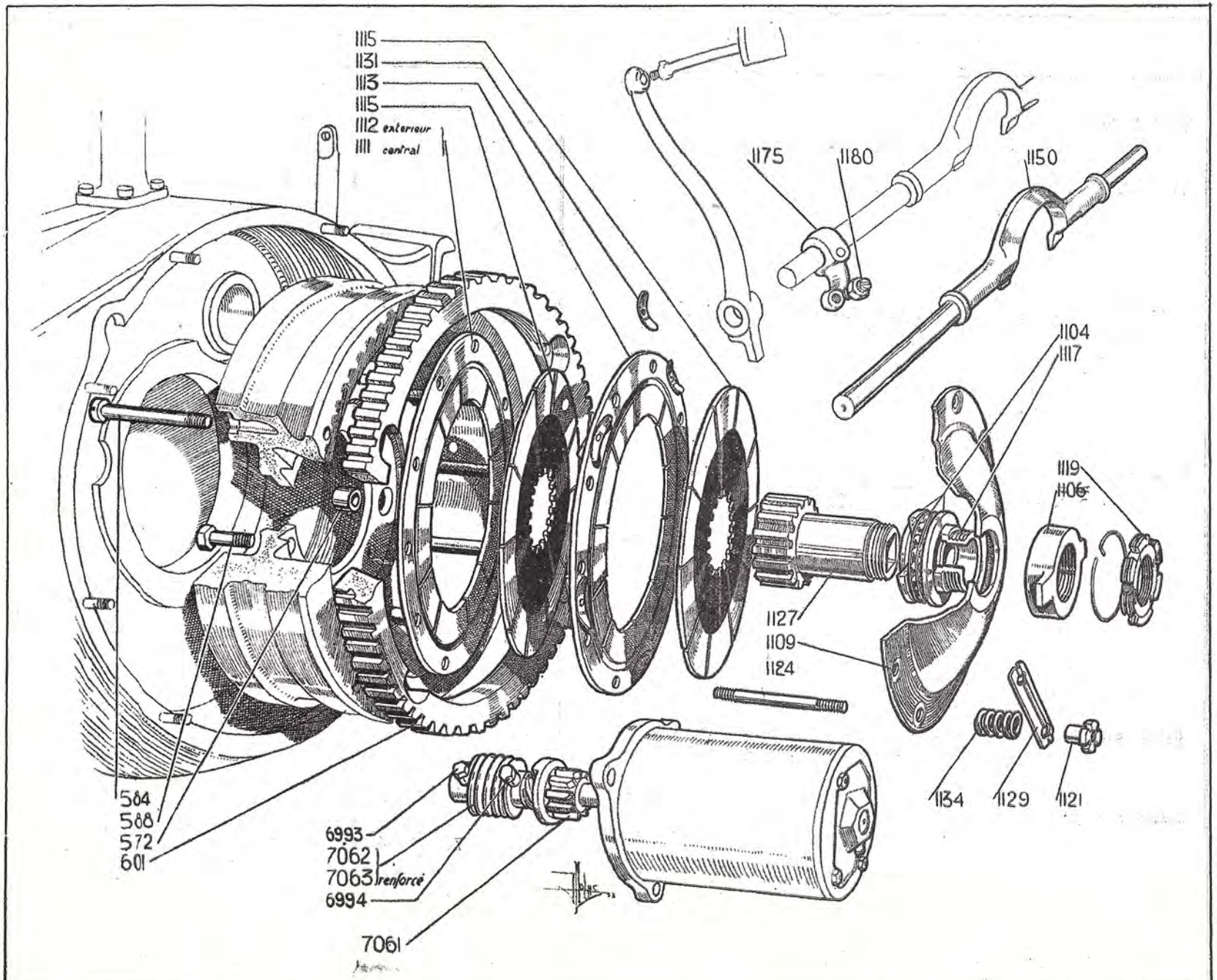

jl@peniguet.fr

Pièces Spéciales types 163 - 9 CV

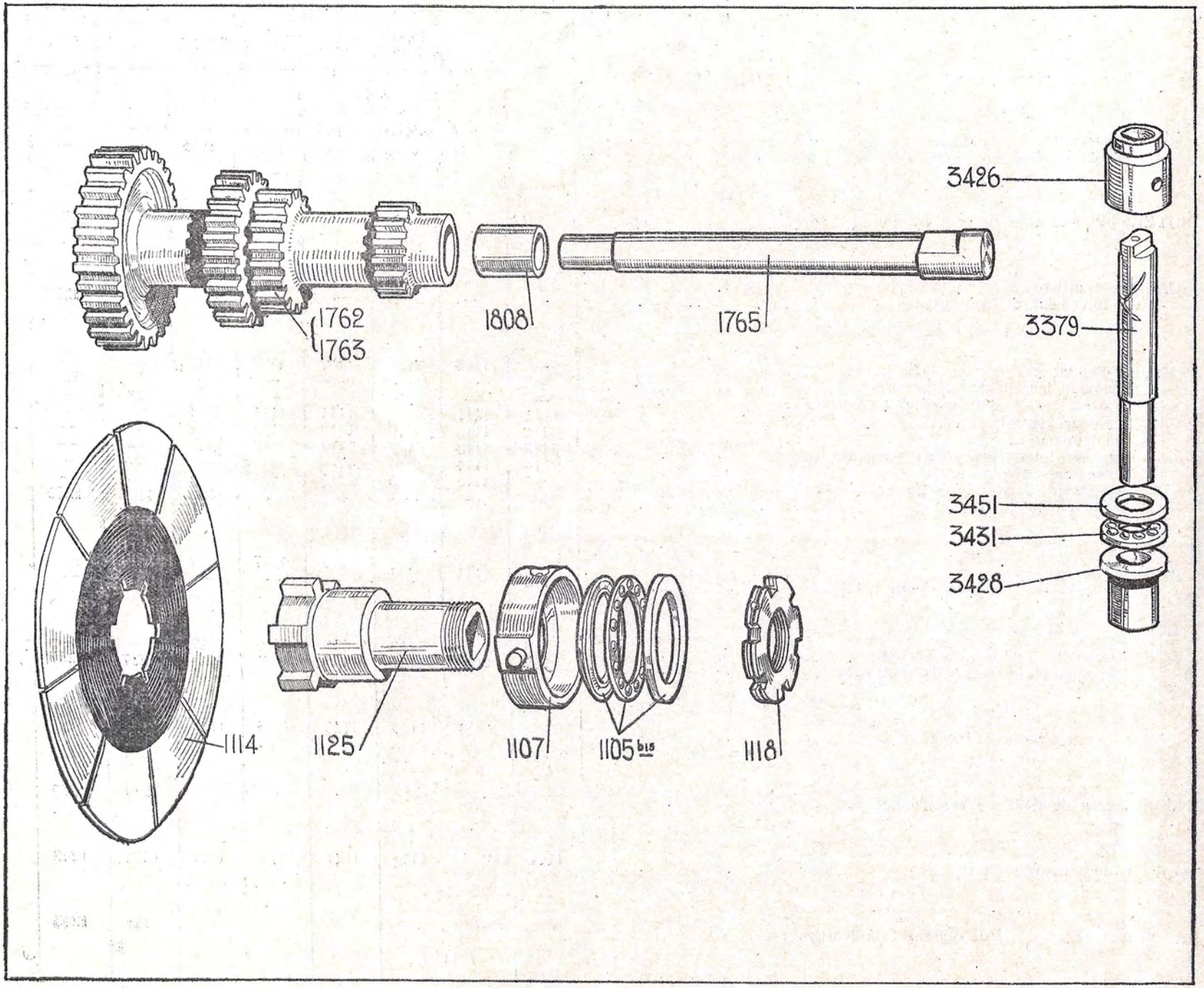

jl@peniguet.fr

9 CV - 11 CV - 12 CV

Embrayage	163	117 B	181	177 M	177 R	1583 B	183 C	1593
BUTEE a billes de débrayage	1104	1104	1104	1104	1104	1104	—	—
— fixe	—	1106	1106	1106	1106	1106	—	—
BUTÉE a billes de cage de centrage (à cage sphérique)	1105 bis	—	—	—	—	—	—	—
CAGE de centrage	1107	—	—	—	—	—	—	—
— de roulement de débrayage	—	—	—	—	—	—	1230	1230
DISQUE d'appui	—	1108	1109	1109	1109	1109	—	—
— moteur, largeur 42,5 (garniture)	—	—	—	—	—	—	1233	1233
— — — 33 (garniture)	—	—	—	—	—	—	1234	—
— moteur central	1111	1111	1111	1111	1111	1111	—	—
— moteur extérieur	1112	1112	1112	1112	1112	1112	—	—
— moteur intermédiaire avec ressorts	1113	1113	1113	1113	1113	1113	—	—
— récepteur 6 cannelures	1114	1114	1114	—	—	—	—	—
— récepteur 18 cannelures (à partir du châssis n° 58.840type 177 B)	—	1115	1115	1115	1115	1115	—	—
— récepteur monté,	—	—	—	—	—	—	1235	1235
DOUILLE de débrayage	—	1117	1117	1117	1117	1117	—	—
— — spéciale pour 173 S	1116	—	—	—	—	—	—	—
ECROU de butée de douille de débrayage	1118	1119	1119	1119	1119	1119	—	—
— de réglage de ressort d'embrayage	1121	1121	1121	1121	1121	1121	1237	1237
ERGOT d'arrêt d'écrou de butée	—	1123	1123	1123	1123	1123	—	—
FREIN d'écrou de goujon d'assemblage	—	—	—	—	—	—	1239	1239
GOUJON de débrayage	1124	1124	1124	1124	1124	1124	1242	1242
GUIDE de ressort d'appui de roulement de débrayage	—	—	—	—	—	—	1243	1243

(Cette commande doit comporter le N° du Châssis)

jl@peniguet.fr

9 CV - 11 CV - 12 CV

Embrayage	163	177 B	181	177 M	177 R	1583 B	183 C	1593
LEVIER de débrayage	—	—	—	—	—	—	1246	1246
MANCHON d'embrayage 6 cannelures	1125	1126	1126	—	—	—	—	—
— — 18 cannelures (à partir du châssis n° pour le type 177 B	—	1127	1127	1127	1127	1127	—	—
— support de roulement d'embrayage	—	—	—	—	—	—	1247	1247
PLAQUETTE frein d'écrou	1129	1129	1129	1129	1129	1129	—	—
PLATEAU d'embrayage	—	—	—	—	—	—	1248	1248
RESSORT de décollement des disques	1131	1131	1131	1131	1131	1131	—	—
— d'embrayage	1132	1132	1132	1134	1132	1132	1250	1250
— d'appui de roulement de débrayage	—	—	—	—	—	—	1251	1251
RIVET de fixation de ressort de décollement	—	1135	1135	1135	1135	1135	—	—
— aluminium 5 x 12 fixant le disque au plateau	—	—	—	—	—	—	1046	1046
— — 5 x 17 fixant le disque au volant	—	—	—	—	—	—	1252	1252
RONDELLE de frottement	—	1133	1133	1133	1133	1133	—	—
— de retenue d'huile de roulement de débrayage	—	—	—	—	—	—	1253	1253
ROULEMENT de débrayage seul	—	—	—	—	—	—	2846	2846
— — monté	—	—	—	—	—	—	1254	1254
— de centrage d'embrayage	—	—	—	—	—	—	1564	1564
TOLE de graissage de roulement d'embrayage	—	—	—	—	—	—	1255	1255

(Chaque commande doit comporter le numéro du Châssis.)

jl.delaguet.fr

9 CV - 11 CV - 12 CV

Commandes de débrayage	163	177 B	181	177 M	177 R	1583 B	183 C	1593
ARBRE de commande de débrayage formant fourchette	—	1150	1150	1150	1151	1150	—	—
— — — (à partir du moteur n° 221 pour type 1583	—	—	—	—	—	1151	—	—
ARBRE des pédales sur boîte de vitesses	—	—	—	—	1152	—	—	—
— — 2e montage (à partir du moteur n °221 pour type 1583	—	—	—	—	—	1152	—	—
AXE de biellette de débrayage sur levier	—	—	—	—	1153	—	—	—
— — (à partir du moteur n° 221 pour type 1583	—	—	—	—	—	1153	—	—
— — débrayage sur pédale	—	—	—	—	1154	—	—	—
— — (à partir du moteur n° 221 pour type 1583	—	—	—	—	—	1154	—	—
CANON de réglage monté	—	—	—	—	1155	1155	—	—
FOURCHETTE de débrayage (voir arbre de commande)	—	—	—	—	—	—	1256	1256
LEVIER de commande de débrayage sur arbre moteur (à partir du moteur n° 221 pour le type 1583)	—	—	—	—	1156	1156	—	—
ŒIL AR de biellette de débrayage (à partir du moteur n° 221 pour type 1583	—	—	—	—	—	1157	—	—
ŒIL AV de biellette de débrayage (à partir du moteur n° 221 pour type 1583	—	—	—	—	1158	1158	—	—
PATIN de pédale avec patte, direction à gauche	—	1160	1161	1161	1161	1161	—	—
REMBOITAGE de l'arbre dans la boîte de vitesses	1165	1165	1165	1165	1166	1165	—	—
— à partir du moteur n° 221 pour 1583)	—	—	—	—	—	1166	—	—
RESSORT de débrayage (à partir du moteur n° 221 pr type 1583)	—	—	—	—	1167	1167	—	—
SUPPORT de l'arbre de débrayage, direction à gauche	—	1170	1171	1170	—	1170	—	—
TOC de commande de débrayage direction à gauche	1175	1175	1176	1175	—	1175	—	—
VIS de réglage de toc	—	1180	1180	1180	—	1180	—	—

(Chaque commande doit comporter le n° du châssis)

jl@peniguet.fr

Boîte de vitesses 177 M - 7/9 CV

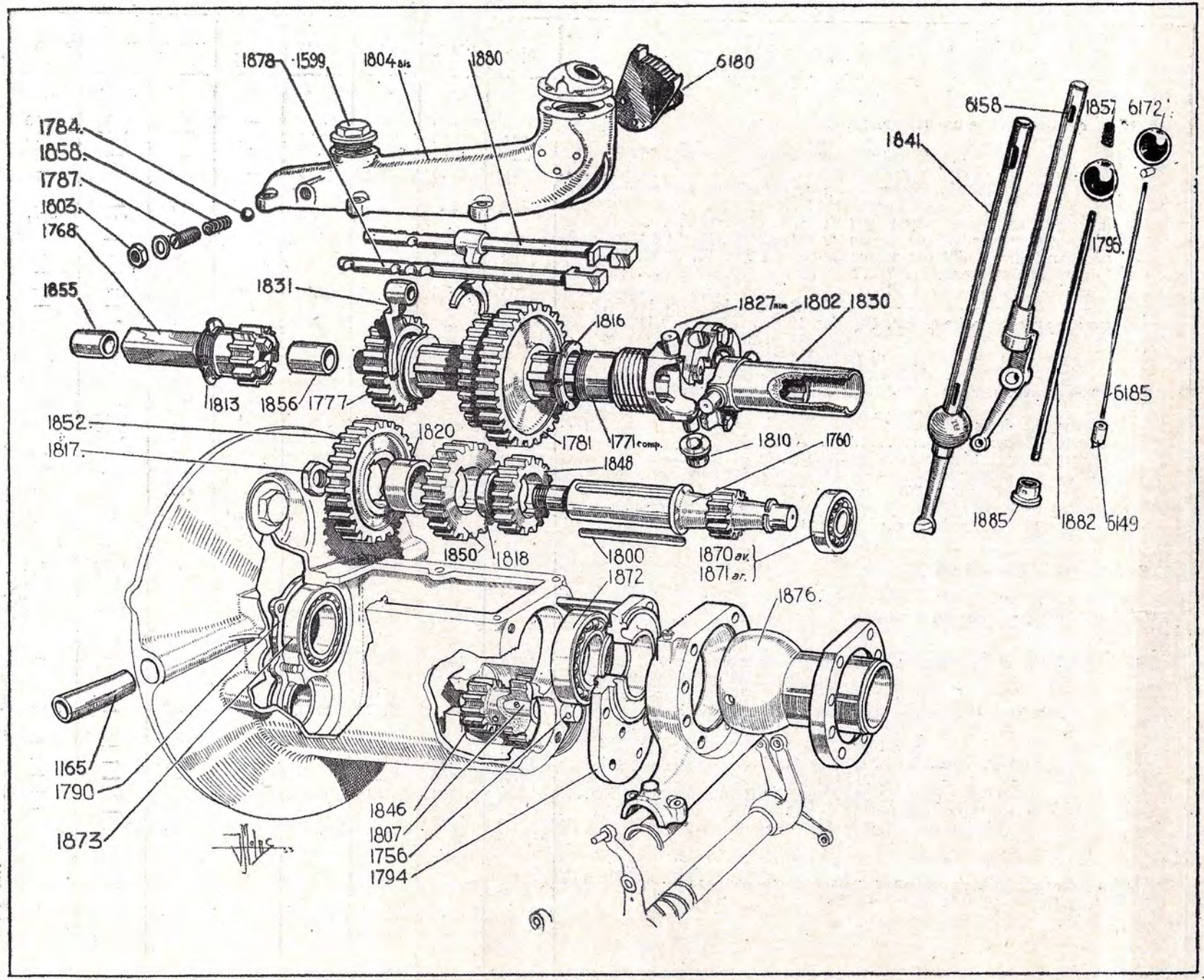

Boîte de vitesses (1)	163	177 B	181	177 M	177 R	1583 B	183 C	1593
ARBRE de baladeurs ou arbre récepteur	—	—	—	—	—	—	1410	1410
— de marche AR	1755	1755	1756	1756	1756	1756	1415	1415
— — à partir du châssis n° 54.792 pour type 177 B	—	1756	—	—	—	—	—	—
— intermédiaire formant pignon de 1re vitesse (25°)	—	1760	1760	1760	—	1760	—	—
— internédiaire formant pignon de 1re vitesse (20°) à partir du moteur n° 221 pour le type 1583	—	—	—	—	1761	1761	—	—
— intermédiaire formant pignon de 1re vitesse, 17 dents	—	—	—	—	—	—	1411	1411
— internédiaire douillé (ou pignon de renvoi) 25°, 15, 19, 24, 29 dents	1762	—	—	—	—	—	—	—
— internédiaire douillé (ou pignon de renvoi) 25°, 14, 19, 24, 30 dents	1763	1763	—	—	—	—	—	—
— du pignon de renvoi 1762	1764	—	—	—	—	—	—	—
— — — 1763	1765	1765	—	—	—	—	—	—
— — — — — 18 dents, longueur 147 m/m	1766	—	—	—	—	—	—	—
— moteur avec remboitage 25°, 4 griffes, 19 dents, longueur 147 m/m	1766 bis	—	—	—	—	—	—	—
— — — — — 18 dents, longueur 157 m/m	—	1767	1767	—	—	—	—	—
— — — (6 griffes) 25° (à partir du châssis 54.792 pour type 177 B)	—	1768	1768	1768	—	1768	—	—
— moteur avec remboitage 20° (à partir du moteur n° 221 pour type 1583)	—	—	—	—	1769	1769	—	—
— moteur, 22 dents	—	—	—	—	—	—	1412	1412
— moteur, 23 dents	—	—	—	—	—	—	1413	—
— récepteur à carré monté avec fourche avant	1770	1770	—	—	—	—	—	—
— — cannelures — — à partir du châssis n° 54.792 pour type 177 B	—	1771	1771	1771	—	1771	—	—
— — — — à partir du moteur n° 221 pour type 1583	—	—	—	—	1772	1772	—	—
AXE de l'arbre intermédiaire	—	—	—	—	—	—	1414	1414
BAGUE de butée de roulement à rouleaux	—	—	—	—	—	—	1416	1416
BALADEUR de 3e et de 4e vitesse 25° (4 griffes sur arbre carré)	1775	1775	—	—	—	—	—	—
— — — (4 griffes sur arbre à cannelures (à partir du châssis n° 54.792 pour type 177 B)	—	1776	1776	—	—	—	—	—
— de 3e et 4e vitesses (6 griff. sur arbre à cannelures)	—	—	1777	1777	—	1777	—	—
— — 20° (à partir du moteur n° 221 pour type 1583)	—	—	—	—	1778	1778	—	—
— 1re et 2e vitesses 25°, 29, 33 dents	1779	—	—	—	—	—	—	—
— — — 29, 34 dents	1780	1780	—	—	—	—	—	—
— à partir du châssis n° 54.792 en 177 B (6 cannelures) 25°	—	1781	1781	1781	—	—	—	—
— à partir du châssis 126.514 en 177 M (6 cannelures) 25°	—	1782	1782	1782	—	1782	—	—
— (à partir du moteur n° 221 pour type 1583, 20°	—	—	—	—	1783	1783	—	—

(1) *Les pièces de boîte de vitesse mentionnées dans ce chapitre pour le type 183 C se rapportent à la boîte à 4 vitesses.*

(Chaque commande doit comporter le n° du châssis)

jl@peniguet.fr

Boîte de vitesses (1)	163	177 B	181	177 M	177 R	1583 B	183 C	1593
BALADEUR de 1re vitesse, 41 dents	—	—	—	—	—	—	1417	1417
— de 2e vitesse, 35 dents	—	—	—	—	—	—	1418	1418
— de 3e et 4e vitesse, 22 et 29 dents	—	—	—	—	—	—	1419	1419
— de 3e et 4e vitesse, 23 et 29 dents	—	—	—	—	—	—	1420	—
BILLE de verrouillage	1784	1784	1784	1784	1784	1784	1784	1784
BOUCHON de levier de changement de vitesses	1785	1785	1785	1785	—	—	—	—
— de remplissage	1786	1786	1599	1599	1600	1600	—	—
— de vidange	373	373	373	373	373	373	—	—
— de réglage du ressort de verrouillage	1787	1787	1787	1787	1788	1787	—	—
— à partir du moteur n° 221 pour type 1583	—	—	—	—	—	1788	—	—
— AV de la boîte (à partir du châssis 54.792 pour 177B	—	1790	1790	1790	—	1790	—	—
— à partir du moteur n° 221 pour type 1583	—	—	—	—	1791	1791	—	—
— AR de la boîte	1792	1792	—	—	—	—	—	—
— à partir du châssis n° 54.792 pour type 177 B alésage 45	—	1793	1793	1793	—	—	—	—
— AR de la boîte, alésage 47	—	1794	1794	1794	—	1794	—	—
— — à partir du moteur n °221 pour type 1583	—	—	—	—	1795	1795	—	—
BOULE de levier de changement de vitesses	1796	1796	1796	1796	1797	1797	1424	1424
CLAVETTE des pignons de l'arbre intermédiaire	—	1800	1800	1800	1800	1800	—	—
CONTRE-ECROU du bouchon du ressort de verrouillage	1803	1803	1803	1803	—	1803	—	—
COUVERCLE de la boîte de changement de vitesses	1804	1804	1806	1804 bis	—	1804 bis	—	—
— — — — (à partir du moteur n° 221 pour type 1583	—	—	—	—	1805	1805	—	—
DOUILLE de pignon de marche AR	1807	1807	1807	1807	1807	1807	1423	1423
— de pignon de renvoi	1808	1808	—	—	—	—	—	—
— d'arbre intermédiaire	—	—	—	—	—	—	1421	1421
— de fourchette	—	—	—	—	—	—	1422	1422
ECROU de roulement d'arbre moteur	1813	1813	1813	1813	—	1313	1428	1428
— — — (à partir du moteur n° 221 pour le type 1583 B, 1583	—	—	—	—	1814	1814	—	—
— de fixation du roulement d'arbre récepteur	1815	1815	—	—	—	—	—	—
— — — — (à partir du châssis n° 54.792 pour le type 177 B)	—	—	1816	1816	1816	1816	—	—
— de serrage de roulement AV d'arbre intermédiaire (à partir du châssis n° 54.792 pour type 177 B)	—	2772	2772	2772	2772	2772	—	—
ECROU de blocage de pignon sur arbre intermédiaire	—	—	—	—	—	—	1427	1427

(1) Les pièces de boîtes de vitesses mentionnées dans ce chapilre pour le type 183 C se rapportent à la boîte à 4 vitesses.

(Chaque commande doit comporter le n° du châssis)

jl@peniguet.fr

9 CV - 11 CV - 12 CV

Boîte de vitesses (1)	163	177 B	181	177 M	177 R	1583B	183 C	1593
ENTRETOISE des pignons de 3e et 2e vitesses	—	1818	1818	1818	181	1818	—	—
— de pignons de renvoi et de 3e vitesse	—	1820	1820	1820	18.8	1820	—	—
FREIN d'écrou de blocage du pignon sur arbre intermédiaire	—	—	—	—	—	—	1429	1429
— — — du roulement sur pignon moteur	—	—	—	—	—	—	1430	1430
FOURCHETTE de commande	1831	1831	1831	1831	1831	1831	—	—
GARNITURE de l'arbre moteur	1833	1833	1833	1833	—	1833	—	—
— — (à partir du moteur n° 221 pr type 1583)	—	—	—	—	1834	1834	—	—
— AR de roulement d'arbre récepteur	1835	1835	1835	1835	—	—	—	—
— (à partir du châssis n° 125.514 pour le type 177 M)	—	—	1836	1836	1836	1836	—	—
— de l'arbre de marche AR	1837	1837	—	—	—	—	—	—
— de l'arbre du pignon de renvoi	1838	1838	—	—	—	—	—	—
JOINT de bouchon de remplissage	1629	1629	1629	1629	1630	1630	—	—
— de bouchon de vidange	440	440	440	440	440	440	—	—
LEVIER de changement de vitesses	1840	1840	1841	1841	1842	1843	—	—
PIGNON de marche AR (25°)	1845	1845	1845	1845	—	—	—	—
— — 25° à partir du châssis n° 54.792 pour le type 177 B, 181 B 2e modèle)	—	1846	1846	1846	—	1846	—	—
— — 20° à partir du moteur n° 221 pour le type 1583	—	—	—	—	1847	1847	—	—
— de marche arrière douillé, 18 dents	—	—	—	—	—	—	1435	1435
— fixe de 2e vitesse 25°	—	1848	1848	1848	—	1848	—	—
— à partir du moteur n° 221 pour le type 1583, 20°	—	—	—	—	1849	1849	—	—
— fixe de 3e vitesse 25°	—	1850	1850	1850	—	1850	—	—
— à partir du moteur n° 221 pour le type 1583, 20°	—	—	—	—	1851	1851	—	—
— de renvoi (ou de prise constante) 25°	—	1852	1852	1852	—	1852	—	—
— de renvoi à partir du moteur n°221 pr le type 1583, 20°	—	—	—	—	1853	1853	—	—
— intermédiaire de 2e vitesse 23 dents	—	—	—	—	—	—	1431	1431
— — 3e vitesse, 29 dents	—	—	—	—	—	—	1432	1432
— de renvoi ou de prise constante, 36 dents	—	—	—	—	—	—	1433	1433
— — — — 35 dents	—	—	—	—	—	—	1434	—
REMBOITAGE AV de l'arbre moteur	1855	1855	1855	1855	1855	1855	—	—
— AR de l'arbre moteur	1856	1856	1856	1856	—	1856	—	—
RESSORT de rappel de verrou de marche AR	1857	1857	1857	1857	—	—	1441	1441
— de la bille de verrouillage	1858	1858	1858	1858	1858	1858	1440	1440
RONDELLE de rejet d'huile d'arbre moteur	1860	1860	1860	—	—	—	1444	1444
— à partir du châssis n° 54.792 pour le type 177 B	—	1861	1861	1861	1862	1862	—	—
— de butée du pignon de renvoi	1863	1863	—	—	—	—	—	—
— d'appui de la garniture AV	—	1864	1864	1864	—	1864	—	—
— à partir du moteur n° 221 pour type 1583	—	—	—	—	1865	1865	—	—
— de serrage des pignons sur arbre intermédiaire	—	18t 8	1868	1868	1868	1868	—	—

(1) Les pièces de boîtes de vitesses mentionnées dans ce chapitre pour le type 183 C se rapportent à la boîte 4 vitesses.

(Chaque commande doit comporter le n° du châssis)

jl@peniguet.fr

Boîte de vitesses (1)	163	177 B	181	177 M	177 R	1583B	183 C	1593
RONDELLE d'appui de roulement d'arbre des baladeurs	—	—	—	—	—	—	1442	1442
— de protection de roulement d'arbre des baladeurs	—	—	—	—	—	—	1443	1443
— de rejet d'huile de pignon de renvoi	—	—	—	—	—	—	1445	1445
ROULEMENT AV d'arbre intermédiaire	1870	1870	1870	1870	1870	1870	—	—
— AR d'arbre intermédiaire	—	1871	1871	1871	1871	1871	—	—
— AR de l'arbre récepteur	1872	1872	1872	1872	1872	1872	—	—
— de l'arbre moteur	1873	1873	1873	1873	—	1873	2846	2846
— (à partir du moteur n °221 type 1583)	—	—	—	—	1872	1872	—	—
— à rouleaux élastiques d'arbre moteur (à partir du moteur n° 221 pour type 1583	—	—	—	—	1874	1874	1448	1448
— d'arbre de baladeurs	—	—	—	—	—	—	207	207
TIGE de commande de 3e et de 4 vitesses	1878	1878	1878	1878	1878	1878	—	—
— — 1re et de 2e vitesses	1879	1879	—	—	—	—	—	—
— — (à partir du châssis 54792 pr le type 177 B)	—	1880	1880	1880	1880	1880	—	—
— — de verrou	1882	1882	1882	1882	—	—	—	—
VERROU de marche AR	1884	1884	1884	1885	—	—	—	—
VIS d'arrêt de l'arbre de marche arrière	1887	1886	1886	1886	1886	1886	—	—
— — intermédiaire	1887	1887	—	—	—	—	—	—
— d'assemblage de baladeurs	—	—	—	—	—	—	1449	1449
Cardans								
BOULON d'assemblage des colliers de cardan	1798	1798	1798	1798	1798	1798	—	—
COLLIER de cardan monté avec douilles acier	1801	1801	1801	1801	—	—	—	—
— — — — bronze (à partir du châssis 126.514 pour type 177 M)	—	—	—	1802	1802	1802	1460	1460
COUVERCLE de la sphère	—	—	—	—	—	—	1461	—
— — à partir du châssis 183 N° 286.417	—	—	—	—	—	—	1462	1462
— — à part. du châs. 183 N° 288.198 et du moteur 1593 N° 11.914	—	—	—	—	—	—	1463	1463
DOUILLE de tourillon de cardan acier	1809	1809	1809	1809	—	—	—	—
— — — bronze à partir du châssis 126.514 pr type 177 M	—	—	—	1810	1810	1810	1465	1465
ECROU de goujon d'assemblage de collier de cardan	—	—	—	—	—	—	1466	1466

(1) Les pièces de boîte de vitesses mentionnées dans ce chapitre pour le type 183 C se rapportent à la boîte 4 vitesses.

(Chaque commande doit comporter le n° du châssis)

www.aubiguet.fr

9 CV - 11 CV - 12 CV

Cardans	163	177 B	181	177 M	177 R	1583 B	183 C	1593
FEUTRE de sphère	—	—	—	—	1823	1823	1467	—
— — à partir du châssis 183 N° 286.417	—	—	—	—	—	—	1468	1468
FOURCHE avant de cardan	1825	1825	—	—	—	—	1469	1469
— — — à partir du châssis N° 54.792 pour le type 177 B épaulement de 45	—	1826	1826	1826	—	—	—	—
— — — à partir du châssis N° 126.514 pour le type 177 M épaulement de 47	—	1827	1827	1827	1827	1827	—	—
— arrière de cardan	1829	1829	—	—	—	—	1470	1470
— — — à partir du châssis N° 54.792 pour type 177 B	—	1830	1830	1830	1830	1830	—	—
GOUJON d'assemblage de collier	—	—	—	—	—	—	1471	1471
SPHERE de réaction	1876	1876	1876	1876	1876	1876	1472	1472
Commandes de compteur								
AXE de pignon de commande	1718	1718	1718	1718	—	—	1480	1480
— — —	—	—	1719	1719	1719	1719	—	—
BAGUE d'arrêt	—	—	—	—	—	—	1481	1481
DOUILLE de l'axe du pignon	1895	1895	1895	1895	1895	1895	—	—
— — — pour pignon 1482 et 1483	—	—	—	—	—	—	1485	1485
— — — pour pignon 1484	—	—	—	—	—	—	1486	1486
PIGNON de commande 18 dents (mult. 9 x 52 et 10 x 58)	—	—	—	—	—	—	1482	—
— — 19 dents (mult. 9 x 55 et 10 x 65)	—	—	—	—	—	—	1483	1483
— — 20 dents (mult. 10 x 58)	—	—	—	—	—	—	1484	—
— — 21 dents	1896	—	—	—	—	—	—	—
— — 22 —	1897	1897	—	—	—	—	—	—
— — 23 —	1898	1898	1898	1898	1898	—	—	—
— — 24 —	1899	1899	1899	—	—	—	—	—
— — 25 —	—	—	—	—	1900	—	—	—
— — 26 —	—	—	—	—	—	1901	—	—
RONDELLE de butée du pignon	—	—	1902	1902	1902	1902	—	—
VIS de réglage	—	1903	1903	1903	—	—	—	—
— de commande de compteur	—	1904	1904	1904	1904 bis	1905	—	—
— — — 7 filets (pignon 18 et 19 d.)	—	—	—	—	—	—	1487	1487
— — — 8 filets (pignon 20 d.)	—	—	—	—	—	—	1488	1488

(Chaque commande doit comporter le n° du châssis)

jl@peniguet.fr

Pont AR - 177 M 7/9 CV

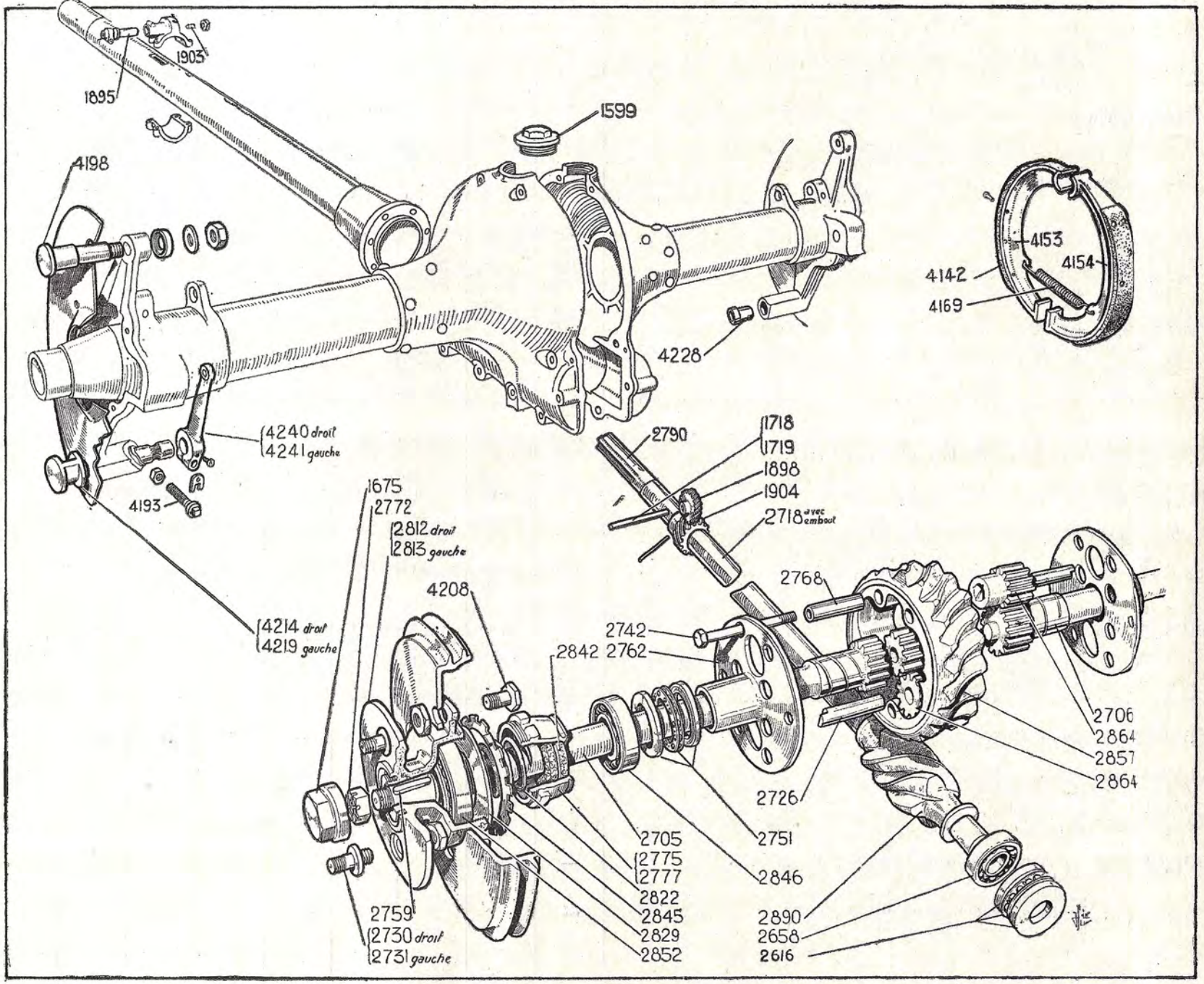

jl@pontuel.fr

Pont AR. Transmission	163	177 B	181	177 M	177 R	1583 B	183 C	1593
ARBRE de différentiel côté gauche	2705	2705	2709	2705	2705	2713	2713	2901
— — — — (181 B)	—	—	2711	—	—	—	—	—
— — — droit	2706	2706	2710	2706	2706	2714	2714	2900
— — — — (181 B)	—	—	2712	—	—	—	—	—
— de transmission avec embout carré	—	2716	—	—	—	—	—	—
— — — cannelé	—	2718	2718	2718	2718	2720	—	—
AXE de satellite	2725	2725	2726	2726	2727	2728	2728	2728
— d'attache de roue droit	3129	3129	3129	3129	3129	3129	2583	3129
— d'attache de roue gauche	3130	3130	3130	3130	3130	3130	2584	3130
— d'attache de roue pour roue bois	2734	2734	—	—	—	—	—	—
BAGUE de centrage de l'arbre de transmission avec douille	2736	2736	2736	2736	2736	2736 bis	—	2736 bis
— de coquille de différentiel	—	—	—	—	—	2737	2905	2737
— de satellite (181 B)	—	—	2738	—	—	2739	2906	2739
— d'arrêt d'huile dans tube de pont côté moyeu	—	—	—	—	—	2740	2740	2740
— de butée d'arbre de différentiel	—	—	—	—	2741	—	—	—
BOUCHON de remplissage de pont	1599	1599	1599	1599	1600	1600	1600	1600
— de vidange et de niveau	373	373	373	373	373	373	373	373
BOULON d'assenblage de coquille et couronne	2742	2742	2742	2742	2742	2743	2907	2743
— — — — (181 B)	—	—	2742bis	—	—	—	—	—
— pour fixation de triangle à l'AR	—	—	—	—	—	2745	—	2745
BRIDE de tube de réaction sur carter de pont	2746	2746	2746	2746	2747	2748	—	2748
— — — — (181 B)	—	2749	—	—	—	—	—	—
BUTEE de différentiel	593	593	593	593	593	—	—	—
— — 2e modèle et 181 B	2752	2752	2752	2752	—	—	—	—
— du ressort d'arbre de différentiel	—	2753	2753	2753	—	—	—	—
— de la vis sans fin	2616	2616	2616	2616	2616	—	—	—
— — (181 B)	—	—	2756	—	—	—	—	—
CHAPEAU de moyeu AR	2758	1675	1675	1675	1675	1675	1675	1675
CLAVETTE d'arbre de différentiel	2759	2759	2760	2759	2759	2761	2761	2761
COQUILLE de différentiel	2762	2762	2762	2762	2763	2764	—	2764
— — (181 B)	—	—	2765	—	—	—	—	—
COURONNE de différentiel (multiplication 10×65)	—	—	—	—	—	2766	—	2766
— 58 dents, multiplication 10 x 58, 14°30	—	—	—	—	—	—	2910	—
— 55 dents, multiplication 9 x 55, 20°	—	—	—	—	—	—	2911	—
— 55 dents, multiplication 9 x 55, 17°30	—	—	—	—	—	—	2912	—
— 52 dents, multiplication 9 x 52, 17°30	—	—	—	—	—	—	2913	—

(Chaque commande doit comporter le n° du châssis)

jl@peniguet.fr

Pont arrière. Transmission	163	177 B	181	177 M	177 R	1583 B	183 C	1593
DOUILLE de l'arbre de transmission (181 B)	—	—	2767	—	—	—	—	—
— de cisaillement de roue de bronze	2768	2768	2768	2768	2768	—	—	—
— — (181 B)	—	—	2769	—	—	—	—	—
— de patins de ressort AR	—	—	—	—	—	2770	2770	2770
ECROU crénelé d'arbre de différentiel	2772	2772	2772	2772	2772	2773	2773	2778
— de serrage de presse étoupe de moyeu AR droit	—	—	2774	2775	2775	—	—	—
— — — gauche	—	—	2776	2777	2777	—	—	—
— de bloquage des roulements du pignon d'angle	—	—	—	—	—	2779	—	2779
— — sur manchon réglable du pignon d'angle	—	—	—	—	—	2780	—	2780
— fixant le roulement sur arbre de différentiel	—	—	—	—	—	2781	2781	2781
— de roulement gauche sur manchon réglable de couronne	—	—	—	—	—	2782	—	2782
— de bloquage du roulement sur coquille de différentiel	—	—	—	—	—	2783	—	2783
— — — côté droit sur moyeu AR	—	—	—	—	—	2784	2784	2784
— — — côté gauche sur moyeu AR	—	—	—	—	—	2785	2785	2735
— nickelé de fixation roue côté droit	2641	2641	2641	2641	2641	2641	2641	2641
— — — — côté gauche	3064	3064	3064	3064	3064	3064	3064	3064
— non nickelé de — — droite	2641 bis	2641 bis	2641 bis	2641 bis	2641 bis	2641 bis	2641 bis	2641 bis
— — — — gauche	3064 bis	3064 bis	3064 bis	3064 bis	3064 bis	3064 bis	3064 bis	3064 bis
— tendeur de pont	2787	2787	2787	2788	2788	2787	—	2787
EMBOUT carré de l'arbre de transmission	2789	2789	—	—	—	—	—	—
— cannelé d'arbre de transmission (à partir du châssis n° 54.792 pour le type 177 B)	—	2790	2790	2790	2790	2790 bis	2790	2790 bis
ENTRETOISE des roulements d'arbre de transmission	2791	2791	2791	2791	2791	2792	—	—
— — — — (181 B)	—	—	2793	—	—	—	—	—
— de roulement et butée de différentiel	2795	2795	2795	2796	2796	—	—	—
FREIN d'écrou d'assemblage de coquille et de couronne	—	—	—	—	—	2797	2916	2797
GOUJON d'assemblage du triangle AR à l'avant (14 x 126)	—	—	—	—	—	2800	—	2800
JOINT de bouchon de remplissage	1629	1629	1629	1629	1630	1630	1630	1630
— de bouchon de vidange	440	440	440	440	440	440	440	440
JONC d'arrêt d'écrou de blocage de roulement sur pignon d'angle	—	—	—	—	—	—	2917	—
— de fixation de roulement gauche de différentiel sur coquille	—	—	—	—	—	—	2918	—
— d'arrêt d'écrou de blocage de roulement sur arbre de roue	—	—	—	—	—	2798	2798	2798
MANCHON de roulement AR du pignon d'angle	—	—	—	—	—	2802	—	2802
— de réglage de pignon d'angle	—	—	—	—	—	2803	—	2803
— de l'extrémité du tube de pont, côté droit	—	—	—	—	—	2804	2804	—
— — — gauche	—	—	—	—	—	2805	2805	—
— de réglage de la couronne	—	—	—	—	—	2806	—	2806

(Chaque commande doit comporter le n° du Chassis)

jl@...uet.fr

Pont Arrière. Transmission	163	177 B	181	177 M	177 R	1583 B	183 C	1593
MOYEU AR nu (roue bois)	2807	2807	—	—	—	—	—	—
— AR côté droit nu (roue tôle) (à partir du châssis n° 51.522 en 177 B)	—	2808	2810	2812	2812	2814	2680 bis	2814
— AR gauche nu (roue tôle) (à partir du châssis n° 51.522 en 177 B)	—	2808	2811	2813	2813	2814	2680 bis	2814
— AR nu à 5 goujons	—	—	—	—	—	—	2921	—
Patin supérieur de ressort A.R.	—	—	—	—	—	2853	2853	2853
— inférieur de —	—	—	—	—	—	2854	2854	2854
PIGNON d'angle 10 dents, multiplication 10×65	—	—	—	—	—	2816	—	2816
— — 10 dents, multiplication 10 x 58, 14°30	—	—	—	—	—	—	2924	—
— — 9 dents, multiplication 9 x 55, 20°	—	—	—	—	—	—	2925	—
— — 9 dents, multiplication 9 x 55, 17°30	—	—	—	—	—	—	2926	—
— — 9 dents, multiplication 9 x 52, 17°30	—	—	—	—	—	—	2927	—
— — 10 dents, multiplication 10 x 58 (se monte sur voiture avec boîte trois vitesses et arbre de transmission bagué)	—	—	—	—	—	—	2928	—
— planétaire	—	—	—	—	—	2817	2930	2817
REMBOITAGE de bague de centrage d'arbre de transmission	2818	2818	2818	2818	2818	—	—	—
RESSORT de presse-étoupe d'arbre de transmission	—	—	—	—	—	2820	—	2820
— — de moyeu AR	2821	2821	2822	2822	2822	—	—	—
— des arbres de différentiel	—	2823	2823	2823	—	—	—	—
RONDELLE de bout d'arbre de roue	2824	2824	2824	2824	2824	—	—	—
— de protection des roulements de la vis sans fin	2826	2826	2826	2826	2826	2827	—	2827
— acier du roulement de moyeu AR	2829	2829	2829	2829	2829	2830	2830	2830
— de butée de l'arbre sur coquille	—	—	—	—	2831	—	—	—
— d'appui du ressort de presse-étoupe de moyeu AR	—	2832	2832	2832	2832	—	—	—
— d'appui de garniture avant d'arbre de transmission	2833	2833	2834	2834	2834	2834	2834	2834
— d'appui de garniture AR d'arbre de transmission	—	—	—	—	—	2835	—	2835
— de serrage de feutre d'écrou de blocage de roulement de moyeu AR	—	—	—	—	—	2836	2836	2836
— feutre de garniture AV de l'arbre de transmission	2837	2837	2837	2837	2837	2837	2837	2837
— feutre intérieure de garniture AR —	—	—	—	—	—	2838	—	2838
— — extérieure — —	—	—	—	—	—	2839	—	2839
— — d'écrou de blocage de moyeu AR	—	—	—	—	—	2840	2840	2840
— — de moyeu AR,	2841	28 41	2842	2842	2842	2843	2843	2843
— frein d'écrou de serrage de presse-étoupe de moyeu AR	—	—	2845	2845	2845	—	—	—
— d'arrêt d'huile de roulement butée ou roulement simple	—	—	—	—	—	—	2934	—
— de butée de roulement côté droit, sur écrou de réglage (du châssis 281.012 à 284.337)	—	—	—	—	—	—	2935	—
— de butée du roulement droit sur coquille (du châssis 281.012 à 284.337)	—	—	—	—	—	—	2936	—
— de butée de satellite pour satellite non bagué	—	—	—	—	—	—	2937	—
ROULEMENT de différentiel côté droit	2846	2846	2846	2846	2846	2848	2940	2848
— — — pour type 181 B	—	—	2847	—	—	—	—	—
— — côté gauche	2846	2846	2846	2846	2846	2849	2940	2849
— — — pour type 181 B	—	—	2847	—	—	—	—	—
— simple de la vis sans fin et du pignon d'angle pour 1583, 183 et 1593	2658	2658	2658	2658	2658	208	207	208
— — pour type 181 B	—	—	2851	—	—	—	—	—
— de moyeu AR	2852	2852	2852	2852	2852	208	208	208

(Cette commande doit comporter le N° du Châssis)

jl@peniguet.fr

Pont arrière. Transmission	163	177 B	181	177 M	177 R	1583B	183 C	1593
ROULEMENT double du pignon d'angle	—	—	—	—	—	—	2942	2941
— butée double du pignon d'angle	—	—	—	—	—	—	2943	—
— milieu d'arbre de transmission	—	—	—	—	—	—	2543	—
— butée de couronne, côté droit (jusqu'au châssis 280.011)	—	—	—	—	—	—	2944	—
ROUE hélicoidale 20 dents, multiplication 4×20	—	—	2856	—	—	—	—	—
— — 21 — — 4×21	2857	2857	—	2857	2857	—	—	—
— — 22 — — 4×22	2858	—	—	—	2858	—	—	—
— — 23 — — 4×23	2859	2859	—	—	—	—	—	—
— — 24 — — 5×24	2860	2860	—	—	—	—	—	—
— — 25 — — 5×25 pr type 181 B	—	—	2861	—	—	—	—	—
— — 26 — — 5×26 pr type 181 B	—	—	2862	—	—	—	—	—
SATELLITE de différentiel	2864	2864	2864	2864	2864	2865	2945	2865
— — 181 B	—	—	2866	—	—	—	—	—
— — non bagué à partir de 283.111	—	—	—	—	—	—	2946	—
TIGE de tendeur de pont	2867	2867	2868	2869	2870	2871	—	—
— — — (181 B)	—	—	2872	—	—	—	—	—
TUBE de réaction avec bride et colliers	—	2873	—	—	—	—	—	—
— — (à partir du châssis n° 54.792 pour type 177 B	—	2874	2874	2874	2874	2876	—	—
— de pont côté droit pour type 181	2878	2878	2879	2880	2881	2882	—	—
— de pont côté gauche pour type 181 et à partir du châssisn° 51.522 pour type 177 B	—	2883	2884	—	—	—	—	—
— côté droit pour type 181 B	—	—	2885	—	—	—	—	—
— côté gauche pour type 181 B	—	—	2886	—	—	—	—	—
— de triangle AR	—	—	—	—	—	2887	—	—
VIS sans fin 4×20	—	—	2889	—	—	—	—	—
— 4×21	2890	2890	—	2890	2890	—	—	—
— 4×22	2891	—	—	—	2891	—	—	—
— 4×23	2892	2892	—	—	—	—	—	—
— 5×24	2893	2893	—	—	—	—	—	—
— 5×25 (pour type 181 B)	—	—	2894	—	—	—	—	—
— 5×26 (pour type 181 B)	—	—	2895	—	—	—	—	—

(Cette commande doit comporter le N° du Châssis)

Peugeot.fr

Essieu - Direction 177 M - 7/9 CV

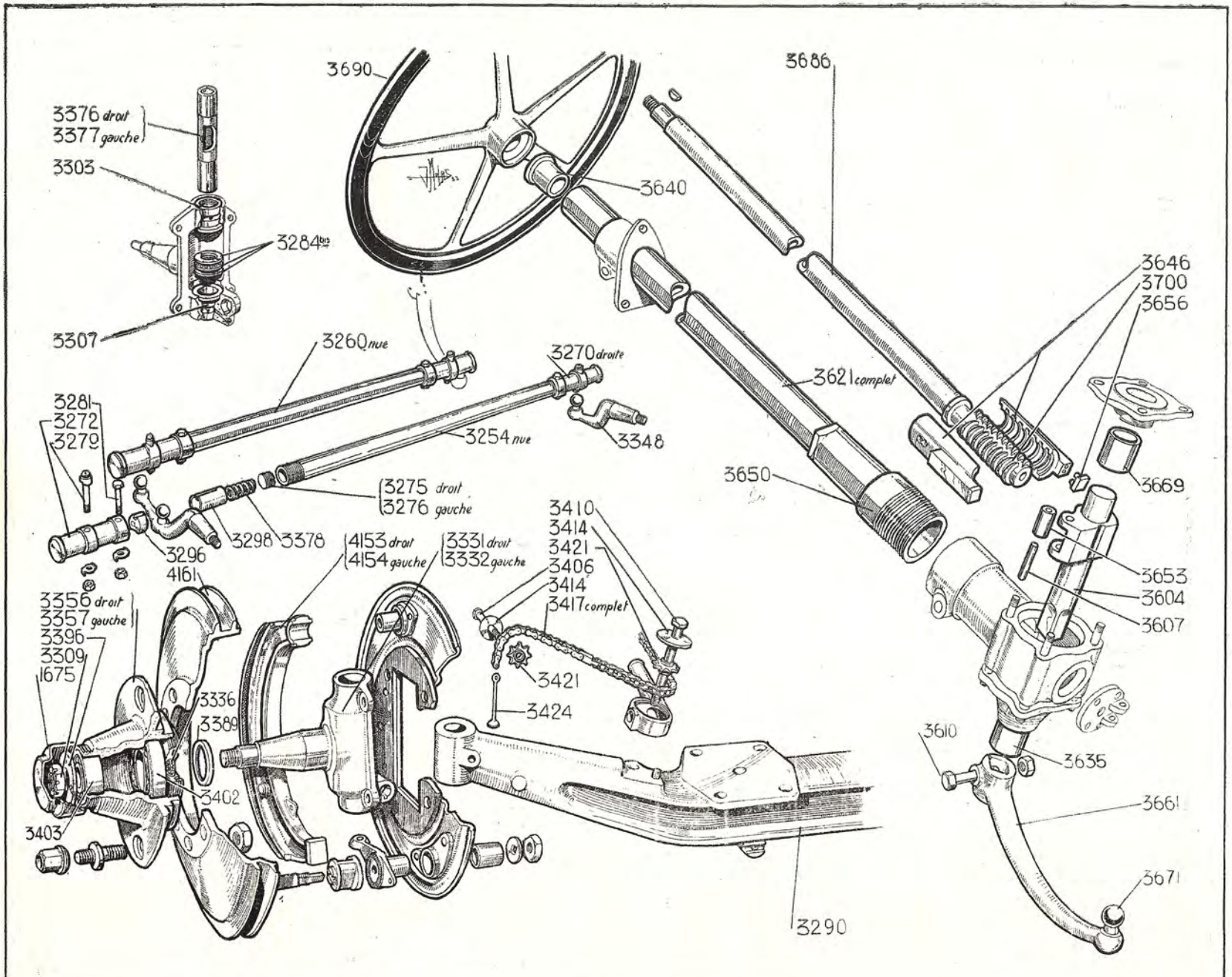

jl@peniguet.fr

9 CV - 11 CV - 12 CV

Essieu AV **Voiture avec freins sur roue AV**	163	177 B	181	177 M	177 R	1583 B	183 C	1593
AXE d'attache de roue droit	3129	3129	3129	3129	3129	3129	2583	3129
— — — gauche	3130	3130	3130	3130	3130	3130	2584	3130
BIELLE de connexion nue (à chapes)	3250	—	—	—	—	—	—	—
— —	3251	3252	3253	3254	3254	3253	3774	3774
— direction nue	3257	3258	3259	3260	3260	3261	3775	3775
— — direction à roue	—	—	—	—	—	—	3776	3776
BOUCHON de bague supérieure de fusée	3264	3264	3265	3266	3266	—	—	—
— — inférieure de fusée	3264	3267	—	—	—	—	—	—
BOITE à rotule filetée à droite	3269	3269	3269	—	—	—	—	—
— — (à partir du châssis n° 65.601 pour type 177 B)	--	3270	3270	3270	3270	3270	—	—
— à rotule filetée à gauche	3271	3271	3271	—	—	—	—	—
— — — (à partir du châssis n° 65.601 pour type 177 B)	—	3272	3272	3272	3272	3272	—	—
BOUCHON de boîte à rotule fileté à droite	3273	3273	3273	3275	3275	3275	—	—
— — gauche	3274	3274	3274	3276	3276	3276	—	—
BOULON graisseur de boîte à rotule	3277	3277	3278	3279	3279	3279	—	—
— — —	—	—	3279	--	—	—	—	—
— de fixation de boîte à rotule	3280	3281	3281	3281	3281	3281	3281	3281
BUTÉE a billes de pivot de fusée	—	—	3284 bis	3284 bis	—	3284 bis	3284 bis	3284 bis
CAGE à billes de pivot de fusée	3283	3283	—	—	—	—	—	—
CHAPEAU de moyeu AV	2758	2758	—	—	—	—	—	—
— —	—	1675	1675	1675	1675	3286	3286	3286
— de pivot avec embase de graisseur	—	—	3285	—	—	3285	3285	3285
CORPS d'essieu	3287	3288	3289	3290	3291	3289	—	—
CUVETTE cache poussière de butée de fusée	3292	3292	3293	3293	3293 bis	3293	3293	3293
DEMI-COUSSINET intérieur	3296	3296	3296	3296	3296	3296	3296	3296
— extérieur	—	3298	3298	3298	3298	3298	3298	3298
— pour bielle de direction	3297	—	—	—	—	—	—	—
DOUILLE supérieure de pivot de fusée	3301	3301	3302	3303	3303	3302	3302	3302
— inférieure de pivot de fusée	3305	3305	3306	3307	3307	3306	3306	3306
ECROU de fusée	3309	3309	3309	3309	3311	3312	3312	3312
— de serrage de moyeu AV droit	3314	3316	3318	3320	3320	3318	3318	3318
— — gauche	3315	3317	3319	3321	3321	3319	3319	3319
ENTRETOISE des roulements	3322	3322	3322	3322	3323	3324	3324	3324
FREIN de bouchon de bague inférieure de fusée	3326	3326	—	—	—	—	—	—

(Chaque commande doit comporter le n° du châssis)

jf@peniguet.fr

Essieu AV Voiture avec freins sur roues AV	163	177 B	181	177 M	177 R	1583 B	183 C	1593
FUSEE AV droite	3327	3327	3329	3331	3331	3333	—	—
— gauche	3328	3328	3330	3332	3332	3334	—	—
GARNITURE feutre des écrous de serrage de moyeu	3336	3336	3336	3336	3336	3336	3336	3336
— de bague supérieure de fusée	—	3337	—	—	—	—	—	—
JOINT cuir de bouchon de bague de fusée	—	3338	—	—	—	—	—	—
LEVIER de connexion et direction, direction à gauche	3340	3341	3342	3343	3343	3344	—	—
— — , direction à gauche	3345	3346	3347	3348	3348	3349	—	—
MOYEU AV droit nu (roue tôle)	3350	3352	3354	3356	3356	3358	3780	3782
— AV droit nu (roue bois)	3360	—	—	—	—	—	—	—
— AV gauche nu (roue tôle)	3351	3353	3355	3357	3357	3359	3781	3783
— AV gauche nu (roue bois)	3361	—	—	—	—	—	—	—
— AV droit avec axes et poulie	—	3364	3366	3368	3368	3370	3784	3786
— AV gauche avec axes et poulie	—	3365	3367	3369	3369	3371	3785	3787
MOYEU avant droit nu montage à 5 axes	—	—	—	—	—	—	3788	—
— — gauche nu, montage à 5 axes	—	—	—	—	—	—	3789	—
— — droit avec axes et poulie de frein, 5 axes	—	—	—	—	—	—	3790	—
— — gauche avec axes et poulie de frein, 5 axes	—	—	—	—	—	—	3791	—
PIVOT de fusée AV droit	3372	3373	3374	3376	3376	3374	3374	3374
— — — droit rep. 2/10e sur la portée dans l'essieu	3372A	3373A	3374A	3376A	3376A	3374A	3374A	3374A
— — AV gauche	3372	3373	3375	3377	3377	3375	3375	3375
— — — gauche rép. 2/10e sur la portée dans l'essieu	3372A	3373A	3375A	3377A	3377A	3375A	3375A	3375A
RESSORT de rattrapage de jeu de rotule des leviers	3378	3378	3378	3378	3378	3378	3378	3378
RONDELLE supérieure de butée de fusée (voir butée à billes)	3380	3380	—	—	3382	—	—	—
— inférieure	—	—	—	—	3385	—	—	—
— milieu de butée de fusée	—	—	—	—	3386	—	—	—
— de butée de moyeu AV	3388	3388	3389	3389	3390	3391	3391	3392
— — — 2e modèle	—	—	—	—	—	3392	3392	—
— d'étanchéité de moyeu AV	—	3394	3395	3395	3395	3395	3395	3395
— de sécurité de moyeu AV	3396	3396	3396	3396	3396	3397	3397	3397
— d'arrêt d'huile de douille intérieure	—	—	3398	3398	3398	3398	3398	3398
ROTULE de levier de connexion	3400	3400	3400	3671	3671	3671	3795	3795
ROULEMENT intérieur de moyeu	1870	1870	207	3402	3402	207	207	207
— extérieur de moyeu	3403	3403	3403	3403	3403	2544	2544	2544

(Chaque commande doit comporter le n° du châssis)

jl@peniguet.fr

Commandes de frein dans l'essieu	163	177 B	181	177 M	177 R	1583 B	183 C	1593
AXE de pignon de renvoi sur pivot	—	—	3405	3406	3407	3408	3408	3408
— de renvoi sur essieu	—	—	3409	3410	3410	3409	3796	3796
— d'attache de tige de commande	—	—	3411	3411	3411	3411	3411	3411
BOUCHON de fermeture de l'entrée des pignons	—	—	3413	3414	3414	3413	3413	3413
CHAINE complète de commande de frein AV	—	—	3417	3418	—	3417	3417	—
— — — longueur 356 (à partir du châssis n° 127.539 pour type 177 M)	—	—	—	3419	3419	—	—	3419
PIGNON de renvoi 8 dents (sur pivot et essieu)	—	—	3421	3421	3421	3421	3421	3421
— — 10 dents (sur essieu)	—	—	3422	—	—	3422	3422	3422
SPHERE de 18 %	—	—	3423	—	—	—	—	—
TIGE de commande de frein dans l'essieu	—	—	3424	3424	3424	3424	3424	3424
— — — réglable sans sphère	—	—	3425	—	—	—	—	—
Voiture sans frein sur roues AV								
AXE de bielle de connexion	4600	—	—	—	—	—	—	—
— d'attache de roue AV droite	3129	3129	—	—	—	—	—	—
— d'attache de roue AV gauche	3130	3130	—	—	—	—	—	—
— d'attache pour roue bois	2734	2734	—	—	—	—	—	—
BAGUE supérieure de fusée	3426	3301	—	—	—	—	—	—
— inférieure de fusée	3428	3305	—	—	—	—	—	—
BOUCHON de bague de fusée	—	3264	—	—	—	—	—	—
— de boîte à rotule	3439	—	—	—	—	—	—	—
CAGE à billes de butée	3431	3283	—	—	—	—	—	—
DOUILLE d'axe de bielle de connexion	3434	—	—	—	—	—	—	—
ECROU de fusée	3310	3310	—	—	—	—	—	—
ESSIEU AV nu	3432	3433	—	—	—	—	—	—
FREIN de bouchon de bague de fusée	—	3326	—	—	—	—	—	—

(Chaque commande doit comporter le n° du châssis)

jl@peugeot.fr

Voiture sans frein sur roues AV	163	177 B	181	177 M	177 R	1583	183 C	1593
FUSEE AV droite	3435	3437	—	—	—	—	—	—
— AV gauche	3436	3438	—	—	—	—	—	—
JOINT cuir de bouchon de bague de fusée	3440	3440	—	—	—	—	—	—
MOYEU AV droit avec axes	3441	3443	—	—	—	—	—	—
— AV gauche avec axes	3442	3444	—	—	—	—	—	—
— AV droit avec axes pour roue bois	3445	3447	—	—	—	—	—	—
— AV gauche avec axes pour roue bois	3446	3448	—	—	—	—	—	—
PIVOT de fusée	3379	3372	—	—	—	—	—	—
RONDELLE de butée de fusée	3451	3380	—	—	—	—	—	—
— cache poussière de butée	3292	3292	—	—	—	—	—	—
Direction								
ARBRE de manivelle de direction avec galets	—	—	3602	3604	3604	3604	—	—
— — — — d°° pas de 13	3292	3292	3604	—	—	—	—	—
AXE de galet	3605	3605	3606	—	—	—	—	—
— — 12 m/m	—	—	3607	3607	3607	3607	3607	3607
BOULON de serrage de manivelle	3608	3608	3609	—	—	—	—	—
— — — d°° pas de 13 en 181	—	—	3610	3610	3610	3610	3610	3610
BUTEE à bille direction	3612	3612	—	—	—	—	—	—
— — (à partir du châssis n° 50.649 pour le type 177 B)	—	3613	3613	3613	3613	3613	3613	3613
COUVERCLE AV du carter avec douille	3630	3630	3632	3632	3632	3632	—	—
— inférieur —	3625	3625	3628	3627	3628	3628	—	—
DOUILLE de palier d'arbre manivelle	3633	3633	3635	3635	3635	3635	3810	3810
— de vis de direction	3636	3636	3637	3638	3639	3638	3638	3638
— — (à partir du châssis n° 50.649 en 177 B direction pas de 13 en 181)	—	3637	3638	—	—	—	—	—
— supérieure de la colonne (177 B à partir du châssis n° 50.649)	—	3640	3640	3640	3641	3642	3642	—
ECROU de direction (2 pièces) pas de 15	3643	3644	3645	—	—	—	—	—
— — — (163 a partir de 47.049 d°° au pas de 13 pour les autres types)	3644	—	3646	3646	3646	3646	—	—
— de serrage de volant	3651	3651	3651	3651	3651	3651	3651	3651

(Chaque commande doit comporter le n° du Châssis).

jl@peniguet.fr

9 CV - 11 CV 12 - CV

Direction	163	177 B	181	177 M	177 R	1583 B	183 C	1593
GALET d'arbre manivelle	3652	3652	3652	—	—	—	—	—
— — pour axe de 12 m/m	—	—	3653	3653	3653	3653	3653	3653
GRAIN de butée avec ergot	3654	3654	3655	3656	3656	3656	—	—
MANIVELLE de direction avec sphère, direction à gauche	3658	3659	3660	3661	3661	3661	—	—
— — — — 163 a partir du châssis 47.049 - 177 B a partir du châssis 50.649 - 181 direction pas de 13.	3712	3713	3714	—	—	—	—	—
PALIER d'arbre manivelle avec douille	3662	3662	3663	3664	3664	3664	—	—
— — — 163 a partir du châssis 47.049 - 181 direction au pas de 13	3716	—	3664	—	—	—	—	—
REMBOITAGE du couvercle AV	3667	3667	3668	3669	3669	3669	3669	3669
— — direction pas de 13-181	—	—	3669	—	—	—	—	—
RONDELLE feutre du presse-étoupe du couvercle inférieur	—	—	3670	3670	3670	3670	3670	—
— — — — — 2e modèle	—	—	—	—	—	—	3811	3811
ROTULE de manivelle de direction	3671	3671	3671	3671	3671	3671	3795	3795
VIS de direction	3697	3698	3699	3700	3700	3700	—	—
— — 163 a partir du châssis 47.049 - 177 B a partir du châssis 50.649 - 181 direction au pas de 13	3698	3720	3700	—	—	—	—	—
— de fixation de la direction au châssis (177 B a partir du châssis 50.649)	—	3722	3695	3696	3696	3696	—	—
VOLANT de direction	3689	3689	3690	3690	3690	3690	—	—
Pièces spéciales pour Direction à roue et à vis								
BUTEE à billes de direction	—	—	—	—	—	—	3284 bis	3284 bis
DOUILLE de couvercle supérieur	—	—	—	—	—	—	3820	3820
— — palier (sans collerette)	—	—	—	—	—	—	3821	3821
— — — (avec collerette d'appui de 4 m/m de la roue)	—	—	—	—	—	—	3822	3822
JOINT liège d couvercle	—	—	—	—	—	—	3825	3825
RONDELLE feutre de roue de direction	—	—	—	—	—	—	3826	3826
ROUE de direction à gauche	—	—	—	—	—	—	3827	3827
VIS de direction à gauche	—	—	—	—	—	—	3828	3828

(Chaque commande doit comporter le n° du châssis)

jl@estiguet.fr

9 CV - 11 CV - 12 CV

Freins sur roues AV	163	177 B	181	177 M	177 R	1583 B	183 C	1593
AXE d'attache des mâchoires	4105	—	4106	4107	4108	4109	4109	4109
— de point fixe des mâchoires (primaire)	—	—	—	—	4110	4112	4279	4279
— — — (secondaire)	—	—	—	—	4111	4113	4281	4281
BARRETTE d'arrêt de ressort de rappel latéral	—	—	—	—	4114	4114	4114	4114
BAGUE de came de frein	4115	—	—	—	—	—	—	—
CALOTTE d'attache de ressort latéral	—	—	—	—	4116	4116	4116	4116
CAME de frein	4117	—	—	—	—	—	—	—
CARDAN de frein	4118	—	—	—	—	—	—	—
CLE de frein droite	—	4119	4121	4123	—	—	—	—
— gauche	—	4120	4122	4124	—	—	—	—
— droite réglable (à partir du châssis n° 124.720 pour le type 177 M	—	—	—	4125	4126	4126	4126	—
— gauche réglable (à partir du châssis n° 124.720 pour le type 177 M	—	—	—	4128	4126	4126	4126	—
DEMI-COUSSINET fixé au châssis	4131	—	—	—	—	—	—	—
DOUILLE de bride d'articulation	—	—	—	4132	4132	4134	4132	—
— de support de clé de frein	—	4135	—	—	—	—	—	—
— de bague de came	4136	—	—	—	—	—	—	—
— de cisaillement de boulon de support de frein	4137	—	4138	—	—	—	—	—
ECROU de rotule sur châssis	4139	—	—	—	—	—	—	—
GARNITURE de mâchoire	4140	4141	4142	4141	—	—	—	—
— de mâchoire primaire	—	—	—	—	4143	4143	4143	4143
— de mâchoire secondaire	—	—	—	—	4144	4144	4144	4144
LEVIER de commande de came côté droit	4147	—	—	—	—	—	—	—
— — — coté gauche	4148	—	—	—	—	—	—	—
MACHOIRE de frein garnie (primaire)	—	—	—	—	4149	4149	4149	4149
— — (secondaire)	—	—	—	—	4155	4155	4155	4155
— —	4150	4151	4152	—	—	—	—	—
— AV pour roue droite et AR pour roue gauche	—	—	—	4153	—	—	—	—
— AR pour roue droite et AV pour roue gauche	—	—	—	4154	—	—	—	—
MOYEU de levier de clé de frein	—	4156	—	—	—	—	—	—
ŒIL d'articulation AV fileté à droite	—	—	4157	—	—	—	—	—
— — AR fileté à gauche	—	—	4158	—	—	—	—	—
POULIE de frein AV	4160	4161	4162	4161	4163	4164	4163	4164
REMBOITAGE de mâchoire	—	—	4165	—	—	—	—	—

(Chaque commande doit comporter le n du Châssis).

jl@peniguet.fr

9 CV - 11 CV - 12 CV

Freins sur roues AV	163	177 B	181	177 M	177 R	1583 B	183 C	1593
RESSORT d'arrêt de rondelle de maintien de machoire	—	—	—	—	4173	4173	4173	4173
— de rappel de mâchoire	4166	4167	4168	4169	—	—	—	—
— — primaire	—	—	—	—	4171	4171	4171	4171
— — secondaire	—	—	—	—	4172	4172	4172	4172
— de rappel latéral des mâchoires	—	—	—	—	4176	4175	4176	4175
— de clé de frein D	—	4177	4179	4180	4181	4181	4181	—
— de clé de frein G	—	4178	4179	4180	4181	4181	4181	—
— de rotule sur tige de commande	4182	—	—	—	—	—	—	—
RIVET de garniture de machoire	4184	4184	4184	4184	1046	1046	1046	1046
RONDELLE demaintien de machoire	—	—	—	—	4183	4183	4183	4183
ROUE filetée à droite de vis AV	—	—	4186	—	—	—	—	—
— — à gauche de vis AR	—	—	4187	—	—	—	—	—
TIGE à rotule de commande de frein	4188	—	—	—	—	—	—	—
VIS de réglage de mâchoire	—	—	4189	—	4190	4190	4190	—
— de réglage de clé de frein et d'axe de commande de came flottante	—	4192	—	4193	4193	4193	4193	4193
Freins sur roues AR								
AXE d'articulation des mâchoires	4195	4196	4106	4198	4109	4109	4109	4109
AXE de point fixe de mâchoire primaire	—	—	—	—	4112	4112	4279	4279
— — — secondaire	—	—	—	—	4113	4113	4281	4281
BARRETTE d'arrêt de ressort latéral de mâchoire	—	—	—	—	4114	4114	4114	4114
BOULON de fixation des supports de mâchoire	—	—	4203	—	4204	4205	4205	4205
— de fixation de la poulie de frein	4206	4207	—	4208	4208	4209	—	4209
CALOTTE d'attache de ressort latéral	—	—	—	—	4116	4116	4116	4116
CLE de frein droite	4213	—	4213 bis	4214	4215	4216	—	—
— gauche	4213	—	4218	4219	4215	4216	—	—
CLE de frein à main droite	—	4222	—	—	—	—	—	—
— à main gauche	—	4223	—	—	—	—	—	—
— à pédale droite	—	4224	—	—	—	—	—	—
— à pédale gauche	—	4225	—	—	—	—	—	—

(Chaque commande doit comporter le n° du châssis)

jl@peniguet.fr

9 CV - 11 CV - 12 CV

Freins sur roues AR	163	177B	181	177 M	177 R	183B	183 C	1593
DOUILLE de bride d'articulation	—	—	—	—	4226	4226	4284	4284
— de clé de frein	—	—	4227	4228	4229	—	—	—
GARNITURE de mâchoire	4230	4142	4141	4142	—	—	—	—
— de mâchoire primaire	—	—	—	—	4143	4143	4143	4143
— de mâchoire secondaire	—	—	—	—	4144	4144	4144	4144
— fonte de machoire	4234	4235	—	—	—	—	—	—
LEVIER de clé de frein droit	4236	4237	4238	4240	4242	4242	4242	—
— — gauche	4236	4237	4239	4241	4243	4243	4243	—
MACHOIRE de frein	4244	—	4152	—	—	—	—	—
— — à main	—	4245	—	—	—	—	—	—
— — à pédale	—	4246	—	—	—	—	—	—
— — AV pour roue droite et AR p^r roue gauche	—	—	—	4153	—	—	—	—
— — AV pour roue gauche AR p^r roue droite	—	—	—	4154	—	—	—	—
— primaire	—	—	—	—	4149	4149	4149	4149
— secondaire	—	—	—	—	4155	4155	4155	4155
POULIE de frein	4247	4248	4162	4161	4249	4164	4163	4164
REMBOITAGE de mâchoire de frein	—	—	4165	—	—	—	—	—
RESSORT de rappel de mâchoire	4251	4252	4253	4169	—	—	—	—
— de maintien de mâchoire	—	4254	—	—	—	—	—	—
— de rappel de machoire primaire	—	—	—	—	4290	4290	4290	4290
— — secondaire	—	—	—	—	4172	4172	4172	4172
— — latéral	—	—	—	—	4176	4176	4175	4175
— de rappel de clé de frein droite	—	—	4256	4258	4260	4262	—	—
— — — gauche	—	—	4257	4259	4261	4263	—	—
RONDELLE d'étanchéité de clé de frein	—	—	4264	—	4265	4266	—	—
— de cisaillement des supports de mâchoire de frein	—	—	4267	—	4268	—	—	—
SUPPORT de frein droit	4269	4271	—	4273	4275	—	—	—
— — gauche	4270	4272	—	4274	4276	—	—	—
VIS de réglage de clé de frein et d'axe de commande de came flottante	—	—	—	4193	4193	4193	4193	4193
— — mâchoire	—	—	—	—	4190	4190	4190	4190

(Chaque commande doit comporter le n° du châssis)

jl@peniguet.fr

9 CV - 11 CV - 12 CV

Pièces spéciales pour cames flottantes	163	177 B	181	177 M	177 R	1583 B	183 C	1593
AXE de commande de came flottante	—	—	—	—	4277	4278	4278	—
de commande de came flottante côté droit (à partir du châssis N° 280.001)	—	—	—	—	—	—	3951	3951
— de commande de came flottante côté gauche (à partir du châssis 280.001)	—	—	—	—	—	—	3952	3952
— de point fixe de mâchoire primaire	—	—	—	—	4279	4280	4279	4279
— — — secondaire	—	—	—	—	4281	4281	4281	4281
— de tige de réglage de came	—	—	—	—	—	—	3953	3953
BRIDE d'articulation d'axe de commande de came flottante	—	—	—	—	—	—	3955	3955
CAME flottante	—	—	—	—	4282	4282	4282	—
— flottante (à partir du châssis N° 280.001)	—	—	—	—	—	—	3956	3956
— de réglage de mâchoire	—	—	—	—	4283	4283	4283	4283
COLONETTE support de plaquette de came flottante	—	—	—	—	4211	4211	4211	4211
— d'attache de ressort de rappel de mâchoire secondaire	—	—	—	—	4212	4212	4212	4212
DOUILLE de bride d'articulation	—	—	—	—	4284	4284	4284	4284
ECROU de réglage de frein (à partir du châssis N° 280.001)	—	—	—	—	—	—	3960	3960
ENTRETOISE de came de réglage	—	—	—	—	4285	4285	4285	4285
GARNITURE de mâchoire primaire	—	—	—	—	4143	4143	4143	4143
— — secondaire	—	—	—	—	4144	4144	4144	4144
— feutre de levier de clé de frein	—	—	—	—	4286	—	—	—
LEVIER droit de commande de frein	—	—	—	—	—	—	3962	3962
— gauche de commande de frein	—	—	—	—	—	—	3963	3963
— de commande de réglage de came flottante	—	—	—	—	—	—	3964	3964
PLAQUETTE de maintien de came flottante	—	—	—	—	—	—	3966	3966
RESSORT de rappel de came côté droit	—	—	—	—	4181	4288	4288	4288
— — — gauche	—	—	—	—	4181	4289	4289	4289
— — de mâchoire primaire	—	—	—	—	4290	4290	4290	4290
— — latéral	—	—	—	—	4175	4175	4175	4175
— d'appui d'écrou de réglage de frein	—	—	—	—	—	—	3968	3968
RONDELLE d'appui de tige de réglage	—	—	—	—	—	—	3970	3970
— feutre de came flottante sur bride d'articulation	—	—	—	—	—	—	3972	3972
— feutre d'axe de came flottante sur levier	—	—	—	—	—	—	3973	3973
SUPPORT pole de frein AR droit	—	—	—	—	—	4291	4291	4291
— — — gauche	—	—	—	—	—	4291 bis	4291 bis	4291 bis
TIGE de réglage de came flottante	—	—	—	—	—	—	3975	3975

(Chaque commande doit comporter le n° du châssis)

jl.peuguet.fr

Suspension - Châssis 177 M - 7/9 CV

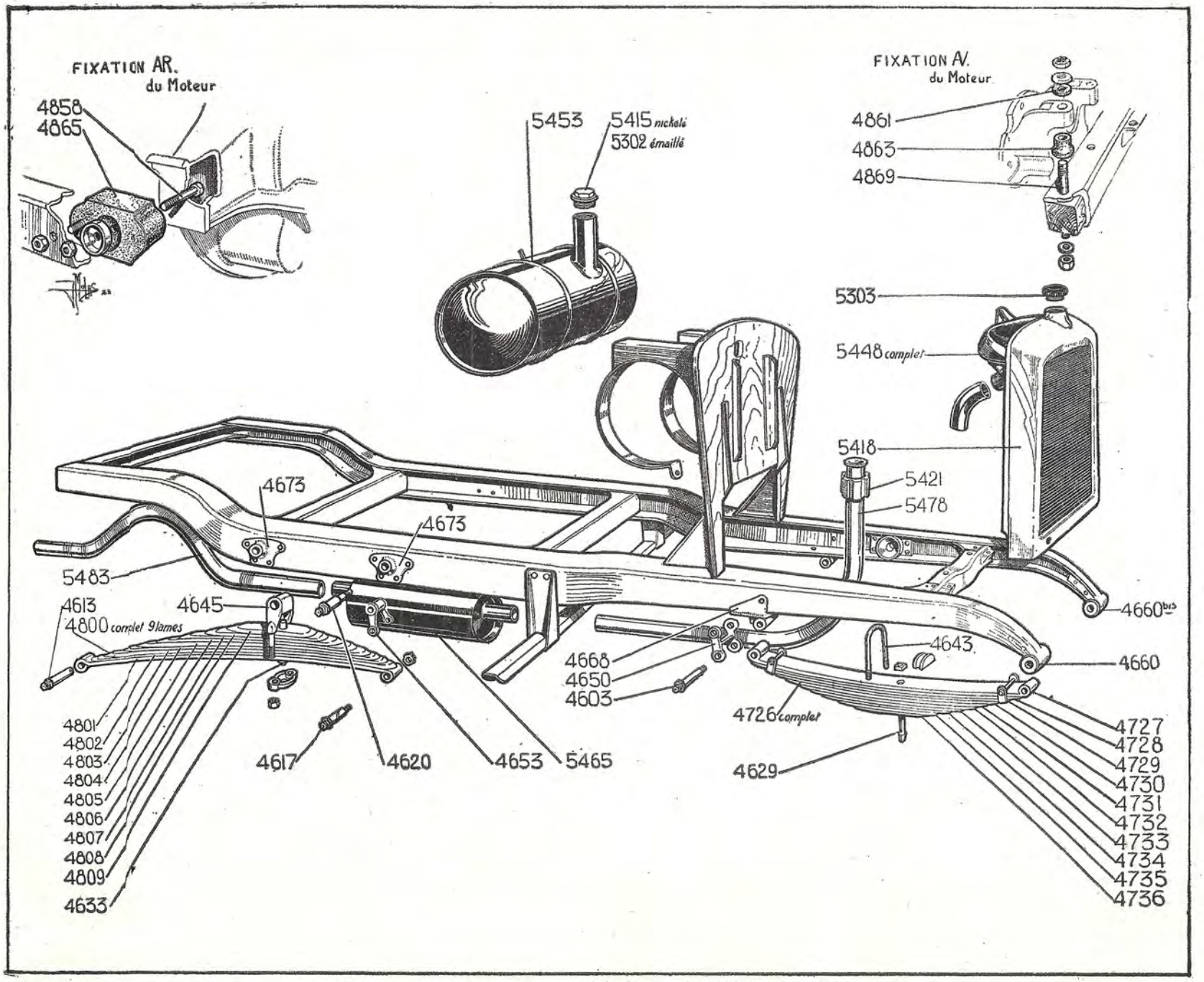

jl@peniguet.fr

9 CV - 11 CV - 12 CV

Ressorts AV et AR et pièces de fixation	163	177 B	181	177 M	177 R	1583 B	183 C	1593
AXE AV et AR de ressort AV	4600	4601	4602	4603	4603	4603	5200	5200
— AV de ressort AR	—	—	—	—	—	4608	4608	4608
— AR de ressort AR	4610	4610	4611	4613	4613	4614	5201	5201
— de jumelle de ressort AR	4617	4617	4616	4617	4617	4621	4621	4621
— d'articulation de jumelle AV et d'étrier	4620	4620	4619	4620	4620	—	—	—
BAGUE de jumelle et d'étrier	4625	4625	4625	4625	4625	4625	4625	4625
BOULON d'assemblage des lames de ressort AV	4627	4627	4629	4629	4629	4631	5204	4631
— — — — AR	4633	4633	4633	4633	4633	4634	5205	4634
COUILLE d'œil AV de ressort AR	—	—		—	—	4625	4625	4625
— — AR de ressort AR	—	—	—	—	—	4637	4637	4637
ÉTRIER de ressort AV	4640	4640	—	4643	4643	4644	4644	4644
— — AR	4645	4645	4641	4645	4645	4646	5208	4646
GOUPILLE d'axe de ressort AR	4647	4647	4645	4647	4647	—	—	—
JUMELLE AR de ressort AV	4648	4648	—	4650	4650	4649	4649	4649
— AV de ressort AR baguée	4653	4653	4649	4653	4653	4656	5211	5211
MAIN AV droite	4657	4658	4654	4660	4660	4662	—	—
— gauche	4663	4664	4659	4660 bis	4660 bis	4662 bis	—	—
PATIN supérieur de ressort AR	—	—	4659 bis	—	—	2853	2853	2853
— inférieur de ressort AR	—	—	—	—	—	2854	2854	2854
RESSORT AV 7 lames non excentré	4680	—	—	—	—	—	—	—
— 8 lames renforcé	4681	—	—	—	—	—	—	—
Lame maîtresse de ces deux ressorts	4682	—	—	—	—	—	—	—
— 2e	4683	—	—	—	—	—	—	—
— 3e	4684	—	—	—	—	—	—	—
— 4e	4685	—	—	—	—	—	—	—
— 5e	4686	—	—	—	—	—	—	—
— 6e	4687	—	—	—	—	—	—	—
— 7e	4688	—	—	—	—	—	—	—
— 8e	4689	—	—	—	—	—	—	—
RESSORT AV 10 lames (non excentré)	4690	—	—	—	—	—	—	—
— 11 lames — renforcé) pour type 163	4691	—	—	—	—	—	—	—
Lame maîtresse de ces ressorts	4692	—	—	—	—	—	—	—
— 2e	4693	—	—	—	—	—	—	—
— 3e	4694	—	—	—	—	—	—	—
— 4e	4695	—	—	—	—	—	—	—
— 5e	4696	—	—	—	—	—	—	—
— 6e	4697	—	—	—	—	—	—	—
— 7e	4698	—	—	—	—	—	—	—
— 8e	4699	—	—	—	—	—	—	—
— 9e	4700	—	—	—	—	—	—	—
— 10e	4701	—	—	—	—	—	—	—
— 11e	4702	—	—	—	—	—	—	—

(Chaque commande doit comporter le n° du châssis)

jl@peniguet.fr

9 CV - 11 CV - 12 CV

Ressorts AV et AR et pièces de fixation	163	177 B	181	177 M	177 R	1583 B	183 C	1593
RESSORT AV 10 lames excentré	4726	4726	—	4726	4726	4738	5212	5223
— — 11 —	—	—	4714	—	—	—	—	—
Lame maîtresse de ce ressort	4727	4727	4715	4727	4727	4739	5213	5224
— 2e	4728	4728	4716	4728	4728	4740	5214	5225
— 3e	4729	4729	4717	4729	4729	4741	5215	5226
— 4e	4730	4730	4718	4730	4730	4742	5216	5227
— 5e	4731	4731	4719	4731	4731	4743	5217	5228
— 6e	4732	4732	4720	4732	4732	4744	5218	5229
— 7e	4733	4733	4721	4733	4733	4745	5219	5230
— 8e	4734	4734	4722	4734	4734	4746	5220	5231
— 9e	4735	4735	4723	4735	4735	4747	5221	5232
— 10e	4736	4736	4724	4736	4736	4748	5222	5233
— 11e	—	—	4725	—	—	—	—	—
RESSORT AR 9 lames	4800	4800	4790	4800	4800	—	5234	—
— AR 8 lames	—	—	—	—	—	—	5235	—
Lame maîtresse de ces ressorts	4801	4801	4791	4801	4801	—	5236	—
— 2e	4802	4802	4792	4802	4802	—	5237	—
— 3e	4803	4803	4793	4803	4803	—	5238	—
— 4e	4804	4804	4794	4804	4404	—	5239	—
— 5e	4805	4805	4795	4805	4805	—	5240	—
— 6e	4806	4806	4796	4806	8806	—	5241	—
— 7e	4807	4807	4797	4807	4807	—	5242	—
— 8e	4808	4808	4798	4808	4008	—	5243	—
— 9e	4809	4809	4799	4809	4809	—	—	—
— de renforcement de ressort 5234	—	—	—	—	—	—	5244	—
RESSORT AR renforcé 10 lames (pour 163 B)	4821	—	4790 bis	—	4832	—	—	—
— 11 lames (pour 1583 et 1593)	—	—	—	—	—	4843	—	4843
Lame maîtresse de ces ressorts	4822	—	1791 bis	—	4833	4844	—	4844
— 2e	4823	—	1792 bis	—	4834	4845	—	4845
— 3e	4824	—	1793 bis	—	4835	4846	—	4846
— 4e	4825	—	1794 bis	—	4836	4847	—	4847
— 5e	4826	—	1795 bis	—	4837	4848	—	4848
— 6e	4827	—	1796 bis	—	4838	4849	—	4849
— 7e	4828	—	1797 bis	—	4839	4950	—	4850
— 8e	4829	—	1798 bis	—	4840	4851	—	4851
— 9e	4830	—	1799 bis	—	4841	4852	—	4852
— 10e	4831	—	1799 ter	—	4842	4853	—	4853
— 11e	—	—	—	—	—	4854	—	4854
SUPPORT AR de ressort AV droit	4665	4665	4667	4668	4668	4667	—	—
— — — gauche	4669	4669	4667	4668	4668	4667	—	—
— AV de ressort AR	4673	4673	4673	4673	4673	4675	4675	4675
— AR de ressort AR	—	—	—	—	—	4676	4676	—
— milieu de ressort AR	4673	4673	4673	4673	46.3	—	—	—

(Chaque commande doit comporter le n° du châssis)

jl@peniguet.fr

Pièces de fixation du Moteur	163	177 B	181	177 M	177 R	1583 B	183 C	1593
BOULON fixation AV	4855	—	4856	—	—	—	—	—
— fixation arrière	4857	4858	4859	4858	4858	4858	—	—
CALE caoutchouc supérieure ant.	—	4861	4862	4861	4861	4861	—	—
— — inférieure	—	4863	4864	4863	4863	4863	—	—
— caoutchouc support AR	—	4865	—	4865	4865	4865	—	—
RESSORT de support AV	4866	—	—	—	—	—	—	—
RONDELLE oblique	—	4867	—	4867	4867	4867	—	—
TIGE de fixation AV	4868	4869	—	4869	4869	4869	—	—
Radiateur et Tôlerie								
ATTACHE-CAPOT	5405	5297	5297	5297	5297	5297	5390	5390
BOUCHON de vidange de radiateur	5407	5407	5408	5409	5409	5409	—	—
— de remplissage de radiateur (calandre large)	5410	5410	5303	5303	5303	5303	5303	5303
— de remplissage de radiateur (calandre étroite)	—	—	—	—	—	—	5391	—
— de remplissage de réservoir	1786	1786	5415	5303	5303	5303	5303	5303
CALANDRE de radiateur (large)	—	5416	5417	5418	5418	5418	5392	5392
— — (étroite)	—	—	—	—	—	—	5393	—
COLLIER de raccord d'eau	5419	5419	5419	5419	5419	5419	5419	5419
ECROU de raccord de tuyau d'échappement	5421	5421	5422	5421	—	—	—	—
JAUGE de réservoir à essence (fibre)	5423	5424	5425	5426	5427	5428	5394	5395
JOINT de bouchon de remplissage	5429	5429	413	413	413	413	413	413
— de bride de tuyau d'échappement	—	—	—	—	5431	5431	894	894
— de raccord de tuyau d'échappement	5433	5433	5434	5433	—	—	—	—
RACCORD caoutchouc d'entrée d'eau du radiateur	5435	5436	5437	5438	5438	5438	—	—
— — sortie d'eau du radiateur	5440	5440	5441	5442	5442	5443	—	—
RADIATEUR avec calandre large	5445	5446	5447	5448	5448	5449	5396	5398
— avec calandre étroite	—	—	—	—	—	—	5397	—
RESERVOIR d'essence	5450	5451	5452	5453	5454	5455	—	—

(Chaque commande doit comporter le numéro du Châssis.)

Reproduction interdite © Laurent Bouniguet.fr

9 CV - 11 CV 12 CV

Radiateur et Tôlerie	163	177 B	181	177 M	177 R	1583 B	183 C	1593
ROBINET d'essence	5337 bis	5365	5365	5365	5365	5365	—	—
SILENCIEUX	5465	5465	5464	5465	5465	5465	—	—
SUPPORT de batterie	5466	5467	5468	5469	5469	5470	—	—
TRINGLE de radiateur	5472	5472	5473	5474	5474	5475	—	—
TUYAU d'échappement AV	5477	5478	5479	5478	5480	5481	—	—
— d'échappement AR	5483	5483	5484	5483	5485	5486	—	—
— d'essence	5488	5489	5490	5491	5491 bis	5493	—	—
Commandes d'accélérateur								
BOUTON de pédale	6110	6110	6111	6110	6110	6110	—	—
RESSORT de rappel de la pédale	6114	6114	6115	6115	6115	6115	—	—
ROTULE de commande de carburateur	6116	6116	6116	6116	6116	6116	—	—
TRINGLE de commande de carburateur	6117	6117	6118	6119	6120	6121	—	—
Commandes de Frein à pédale et de Frein à main								
AXE d'articulation de palonnier supérieur	—	—	—	—	6125	6125	6125	6125
— — — inférieur	—	5525	6127	6127	6127	6127	6127	6127
— de bielle de commande de frein à pédale	5525	5525	1154	1154	1154	1154	—	—
— — — — main	5525	5525	5525	5525	6129	6130	—	—
— du levier de frein à main	—	—	—	—	6131	6132	—	—
— de tringle à œil	6133	6133	—	—	—	—	—	—
BIELLETTE de commande de frein à pédale	—	—	6134	6135	6136	6136	—	—
— — — à main	—	—	6137	6138	6139	6140	—	—
BOUCHON de levier de frein	1785	1785	1785	1785	—	1785	1785	1785
BUTEE de pédale de débrayage	—	—	6142	6143	6143	6143	—	—
CANON de réglage	6145	6145	—	—	—	—	—	—

(Chaque commande doit comporter le n° du châssis)

jl@peniguet.fr

9 CV - 11 CV 12 CV

Commandes de Frein à pédale et de Frein à main	163	177 B	181	177 M	177 R	158[illegible] B	183 C	1593
CHAPE de tringle	6147	6147	6148	6148	—	6148	—	—
CLIQUET de frein à main	6149	6149	6149	6149	6150	6149	6152	6152
CONTRE-ECROU de 8, pas à gauche	6151	6151	—	—	—	—	—	—
LEVIER de frein à main	6155	6155	6157	6158	6159	6160	—	—
ŒIL AR de la biellette de commande de frein à pédale	—	—	6161	6161	6162	6162	—	—
PALONNIER compensateur	—	6164	6165	6165	6165	6165	—	—
PATIN de pédale	—	1160	1161	1161	1161	1161	—	—
POIGNEE de commande de levier de frein	—	1796	1796	1796	6173	1796	—	—
RESSORT de rappel de pédale de frein	—	—	6175	6175	1167	1167	—	—
— de cliquet de frein à main	—	1857	1857	—	5658	1857	1857	1857
SECTEUR de frein à main	6180	6180	—	6180	6181	6182	6183	6183
TIGE de commande du cliquet	6185	6185	6186	6185	6187	6188	—	—
TRINGLE de commande de l'arbre de renvoi	6189	6190	—	—	—	—	—	—
— à œil de commande de frein à pédale	6191	6191	—	—	—	—	—	—
— — de clé de frein à pédale	6192	6192	—	—	—	—	—	—
— — de cde de clé de frein à main	6193	6193	—	—	—	—	—	—
— de commande de frein à main (côté levier)	6194	6194	—	—	—	—	—	—
— — — (côté renvoi)	6195	6195	—	—	—	—	—	—
Renvoi de Freins AV et AR. Tringlerie Câbles de commandes								
ARBRE de renvoi de frein AV	6200	6201	6203	6203	6203	6203	6203	6203
— de renvoi de frein AR	6204	6205	—	—	—	—	—	—
BARILLET de levier de clé de frein AR	—	—	6207	—	—	—	—	—
CABLE de commande de frein AV complet	—	6209	6211	6213	6213	6215	6304	6304
— — — AR complet (côté droit)	—	6217	6219	6221	6221	6225	6305	6307
— — — — — 181 B	—	—	6227	—	—	—	—	—
— — — AR complet (côté gauche)	—	6217	6220	6221	6221	6226	6306	6308
— — — — — 181 B	—	—	6228	—	—	—	—	—

(Chaque commande doit comporter le numéro du Châssis.)

jl@[illegible]guet.fr

Renvoi de Freins AV et AR. Tringlerie Câbles de commandes	163	177 B	181	177 M	177 R	1583 B	183 C	1593
CANON de réglage de cable de frein AR	—	6229	6229	6229	6229	6229	6229	6229
CHAPE d'attache de cable de frein AV (côté renvoi)	—	6231	6232	6232	6232	6232	6232	6232
— — — — AR (côté renvoi)	—	—	6234	6234	6234	6234	6234	6234
— — — — AR (côté levier)	—	—	6235	6235	6235	6235	6235	6235
— de tringle de commande	6147	—	—	—	—	—	—	—
DOUILLE de l'arbre de renvoi	—	6239	—	—	—	—	—	—
ECROU de réglage de cable de frein AR	—	—	6240	—	—	—	—	—
LEVIER de renvoi côté droit	6242	6244	—	—	—	—	—	—
— — côté gauche	6242	6245	—	—	—	—	—	—
RESSORT de rappel sur arbre de renvoi	6248	6248	—	—	—	—	—	—
— — sur tube	6250	6250	—	—	—	—	—	—
SUPPORT des arbres de renvoi	6252	6253	—	—	—	—	—	—
Démarrage électrique								
ASSEMBLAGE sans ressort	7050	7050	—	7050	7050	7050	7050	7050
— avec ressort ordinaire	7051	7051	—	7051	7051	7051	7051	7051
— — renforcé	7052	7052	—	7052	7052	7052	7052	7052
ARRETOIR	6983	6983	—	6983	6983	6983	6983	6983
BAGUE de butée	7055	7055	—	7055	7055	7055	7055	7055
DOUILLE excentrée	7057	7057	—	7057	7057	7057	7057	7057
— filetée avec douille mobile	7058	7058	—	7058	7058	7058	7058	7058
— mobile	7059	7059	—	7059	7059	7059	7059	7059
FREIN du pignon de démarreur	6988	6988	—	6988	6988	9988	6988	6988
PIGNON de démarreur	7061	7061	—	7061	7061	7061	7061	7061
RESSORT de démarreur ordinaire	7062	7062	—	7062	7062	7062	7062	7062
— — renforcé	7063	7063	—	7063	7063	7063	7063	7063
— de frein du pignon	6992	6992	—	6992	6992	6992	6992	6992
VIS à téton	6993	6993	—	6993	6993	6993	6993	6993
— courte	6994	6994	—	6994	6994	6994	6994	6994

(Chaque commande doit comporter le numéro du Châssis.)

jl@peniguet.fr

9 CV - 11 CV 12 CV

Magnéto. Dynamo. Ventilateur	163	177 B	181	177 M	177 R	1583 B	183 C	1593
AXE de ventilateur	—	7075	7076	7075	7078	7078	—	—
— fixant le demi-collier intérieur de magnéto	7079	7079	7079	7079	7079	7079	7079	7079
— de demi-collier de magnéto, trou fileté	7080	7080	7080	7080	7080	7080	—	—
— de demi-collier de magnéto, trou lisse	7081	7081	7081	7081	7081	7081	—	—
COLLIER de dynamo	7082	7082	--	7082	7082	7082	—	—
— magnéto en 2 pièces	—	—	—	7083	7083	7083	—	—
COURROIE de ventilateur	7084	7084	7084	7084	7088	7088	7105	7105
DEMI-COLLIER extérieur de magnéto	7090	7090	7090	7090	7090	7090	—	—
— intérieur	7091	7091	7091	7091	7091	7091	—	—
ECROU de moyeu de ventilateur	7093	7093	7094	7093	7094	7094	—	—
ENTRETOISE des roulements	7095	7095	7096	7095	7097	7097	—	—
ROULEMENT AV de ventilateur	204	204	204	204	204	204	—	—
— AR de ventilateur	1564	1564	3193	1564	1564	1564	—	—
VENTILATEUR seul (aluminium	—	7100	7101	7100	7102	7102	—	—
VIS de serrage du collier de magnéto et dynamo.	7104	7104	7104	7104	7104	7104	7026	7026

(Chaque commande doit comporter le numéro du Châssis.)

jl@peniguet.fr

jl@peniguet.fr

ACCESSOIRES DIVERS

Transmissions de compteur :

TRANSMISSION complète pour compteur G.R. long. 2 m. 80 tous types 5 cv.	12001
— — — Jaeger à aiguille 2 m. 80, tous types 5 cv.	12002
— — — Jaeger à rouleaux 2 m. 80 tous types 5 cv.	12003
— — — O.S. mod. 7, 2 m. 80, tous types 5 cv.	12005
— — — O.S. mod. 8, 2 m. 80, tous types 5 cv.	12006
— — — G.R. 1 m. 40, 201	12010
— — — Jaeger aviation 1 m. 20, 201, 301	12011
— — — Jaeger aviation 1 m. 43, 201, 301	12012
— — — O.S. mod. 7 1 m. 50, 301	12015
— — — O.S. mod. 8, 1 m. 43, 201, 301	12016
— — — O.S. mod. 8, 1 m. 20, 201, 301	12017
Commutateur sous direction 201-301-183 C-1593	12200
Manomètre de pression d'huile lunette ronde 201	12201
— — — **lunette rectangulaire 201-301**	12202
Tirette de Starter complète 201-301	5915
— — **démarreur — 201-301**	7045

Câbles de freins AR (Freins Bendix)

Référence	Longueur totale	Longueur de gaine	Ressort de rappel	Genre d'embout	Genre de gaîne	Support intermédiaire de gaine	Support de gaine sur plateau de frein	Types	Observations
12137	1 m. 450	140+750	avec	chape	flottante 14	avec	tôle	301 D	
12138	1 m. 450	140+750	sans	chape	flottante 14	avec	tôle	301 D	
12139	1 m. 450	120+745	sans	chape	flottante 10	avec	bronze	301 D	côté droit
12140	1 m. 450	120+745	sans	chape	flottante 10	avec	bronze	301 D	côté gauche
12110	1 m. 535	610	avec	chape	flottante 14	sans	tôle	301 C	
12143	1 m. 545	500	avec	chape	flottante 14	sans	tôle	301 T	
12111	1 m. 565	550	avec	chape	flottante 14	sans	tôle	301 C-CR	
12118	1 m. 565	640	avec	chape	flottante 14	sans	tôle	301 C-CR	
12129	1 m. 575	550	sans	chape	rigide 10	sans	tôle	301 CR	côté droit
12130	1 m. 575	550	sans	chape	rigide 10	sans	tôle	301 CR	côté gauche
12120	1 m. 585	650	avec	chape	flottante 14	sans	tôle	601 C	
12123	1 m. 585	560	sans	chape	rigide 10	sans	tôle	601 C	côté droit
12124	1 m. 585	560	sans	chape	rigide 10	sans	tôle	601 C	côté gauche
12133	1 m. 655	560	sans	chape	rigide 10	sans	tôle	401 D	côté droit
12134	1 m. 655	560	sans	chape	rigide 10	sans	tôle	401 D	côté gauche
12135	1 m. 655	550	sans	chape	rigide 10	sans	tôle	401 D	côté droit
12136	1 m. 655	550	sans	chape	rigide 10	sans	tôle	401 D	côté gauche
12147	1 m. 675	570	sans	chape	rigide 10	sans	tôle	601 D	côté droit
12148	1 m. 675	570	sans	chape	rigide 10	sans	tôle	601 D	côté gauche
12149	1 m. 675	550	sans	chape	rigide 10	sans	bronze	601 D	côté droit
12150	1 m. 675	550	sans	chape	rigide 10	sans	bronze	601 D	côté gauche
12115	1 m. 790	80+510	sans	chape	flottante 14	sans	tôle	201 SK-301SKR-SKD	
12113	1 m. 790	550	avec	chape	flottante 14	sans	tôle	301 L-LR	
12119	1 m. 790	640	avec	chape	flottante 14	sans	tôle	301 L-LR	
12121	1 m. 790	560	sans	chape	rigide 10	sans	tôle	301 LR	côté droit
12122	1 m. 790	560	sans	chape	rigide 10	sans	tôle	301 LR	côté gauche
12125	1 m. 805	560	sans	chape	rigide 10	sans	tôle	601 L	côté droit
12126	1 m. 805	560	sans	chape	rigide 10	sans	tôle	601 L	côté gauche
12127	1 m. 805	640	avec	chape	flottante 14	sans	tôle	601 L	
12128	1 m. 810	140+450	avec	chape	flottante 14	sans	tôle	201 SK-301SKR-SKD	
12141	1 m. 810	620	sans	chape	flottante 10	sans	bronze	301 SKD	côté droit
12142	1 m. 810	620	sans	chape	flottante 10	sans	bronze	301 SKD	côté gauche
12114	1 m. 815	500	sans	chape	flottante 14	sans	tôle	201 SK	
12131	1 m. 995	570	sans	chape	rigide 10	sans	tôle	401 DL-Taxi	côté droit
12132	1 m. 995	570	sans	chape	rigide 10	sans	tôle	401 DL-Taxi	côté gauche
12145	1 m. 995	550	sans	chape	rigide 10	sans	bronze	401 DL-Taxi	côté droit
12146	1 m. 995	550	sans	chape	rigide 10	sans	bronze	401 DL-Taxi	côté gauche
12153	2 m. 015	550	sans	chape	rigide 10	sans	bronze	601 DL	côté droit
12154	2 m. 015	550	sans	chape	rigide 10	sans	bronze	601 DL	côté gauche
12151	2 m. 020	560	sans	chape	rigide 10	sans	tôle	601 DL	côté droit
12152	2 m. 020	560	sans	chape	rigide 10	sans	tôle	601 DL	côté gauche
12112	2 m. 100	495	avec	chape	flottante 14	sans	tôle	301 T	
12116	2 m. 100	590	avec	chape	flottante 14	sans	tôle	301 MK	
12144	2 m. 250	585	avec	chape	flottante 14	sans	tôle	401 MKD	
12155	2 m. 250	625	avec	chape	flottante 10	sans	bronze	401 MKD	côté droit
12156	2 m. 250	625	avec	chape	flottante 10	sans	bronze	401 MKD	côté gauche

jl@peniguet.fr

Cables de freins AV (Freins Bendix)

Référence	Longueur totale	Longueur de gaine	Ressort de rappel	Genre d'embout	Genre de gaîne	Support intermédiaire de gaine	Support de gaine sur plateau de frein	Types	Observations
12101	1 m. 005	395	avec	chape	flottante 14	sans	tôle	301 T	
12102	1 m. 005	140+490	avec	chape	flottante 14	avec	tôle	201 SK-301SKR-MK	
12180	1 m. 020	140+560	avec	téton	flottante 14	avec	tôle	301 D	
12181	1 m. 020	140+560	sans	téton	flottante 14	avec	tôle	301 D	
12183	1 m. 020	120+550	avec	téton	flottante 10	avec	bronze	301 D	côté droit
12184	1 m. 020	120+550	avec	téton	flottante 10	avec	bronze	301 D	côté gauche
12100	1 m. 060	560	avec	téton	flottante 14	sans	tôle	301 C-L	
12103	1 m. 060	140+560	avec	téton	flottante 14	avec	tôle	301 C-L	
12107	1 m. 080	140+560	sans	chape	flottante 14	avec	tôle	301 SKR-MK-SDK-401D-DL MKD	
12185	1 m. 080	120+550	avec	chape	flottante 10	avec	bronze	301 SKD-401D-DL-MKD	côté droit
12186	1 m. 080	120+550	avec	chape	flottante 10	avec	bronze	301 SKD-401D-DL-MKD	côté gauche
12104	1 m. 255	140+490	avec	chape	flottante 14	avec	tôle	601 C-L	
12105	1 m. 325	140+550	avec	chape	flottante 14	avec	tôle	601 C-L	
12106	1 m. 325	140+560	avec	chape	flottante 14	avec	tôle	601 C-L-D-DL	

Tableau d'identification de moyeux de ventilateur 201-301-401-601

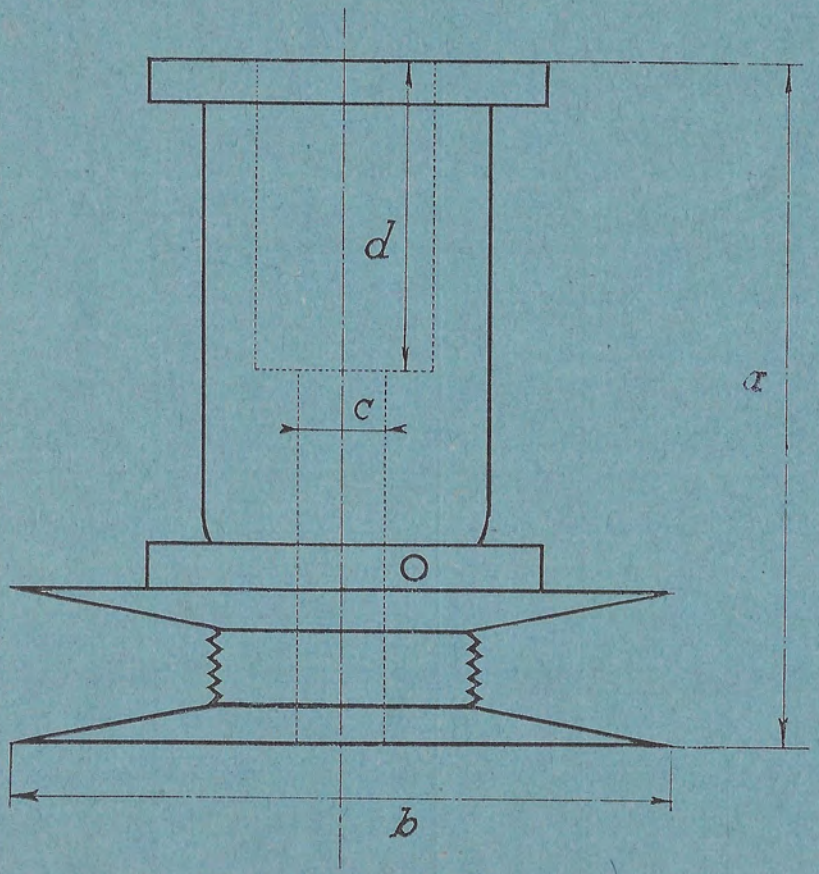

Légende (en m/m)
- a = longueur totale.
- b = gd. diamètre de la poulie.
- c = alésage central.
- d = longueur entre partie alesée et face d'appui de ventilateur.

201

Référence	a	b	c	d
290	76	82	16,8	30
291	87	82	16,8	42
292	65	82	16,8	20
438	76	72	15	52
438 *bis*	76	90	15	52
438 *ter*	66	90	15	43
531	74	90	15	30
531 *bis*	66	90	15	37
540	74	82	15	30
540 *bis*	87	82	15	42
540 *ter*	65	82	15	20

301 - 401

318	123	110	16,8	74
319	123	110	15	74
320	59	110	16,8	15
321	59	110	15	15
1342	75	110	16,8	33
1343	67	110	16,8	23
1344	75	104	16,8	33
1345	65	104	16,8	23

601

6841	88	110	16,8	43

@peniguet.fr

Pièces Occasion

Nous possédons un certain nombre d'ensembles complets d'occasion (moteurs, boîtes de vitesse, ponts arrière, essieux avant, directions, châssis) que nous pouvons livrer à des prix très intéressants.

Nous pouvons également livrer d'occasion à des prix très bas, des pièces détachées que nous n'avons pas de notre fabrication.

Tous nos ensembles et pièces d'occasion proviennent de démontage de voitures,

PRIX : Sur demande

LIVRAISON : Suivant nos disponibtlités

jl@peniguet.fr

jl@peniguet.fr